設立50周年

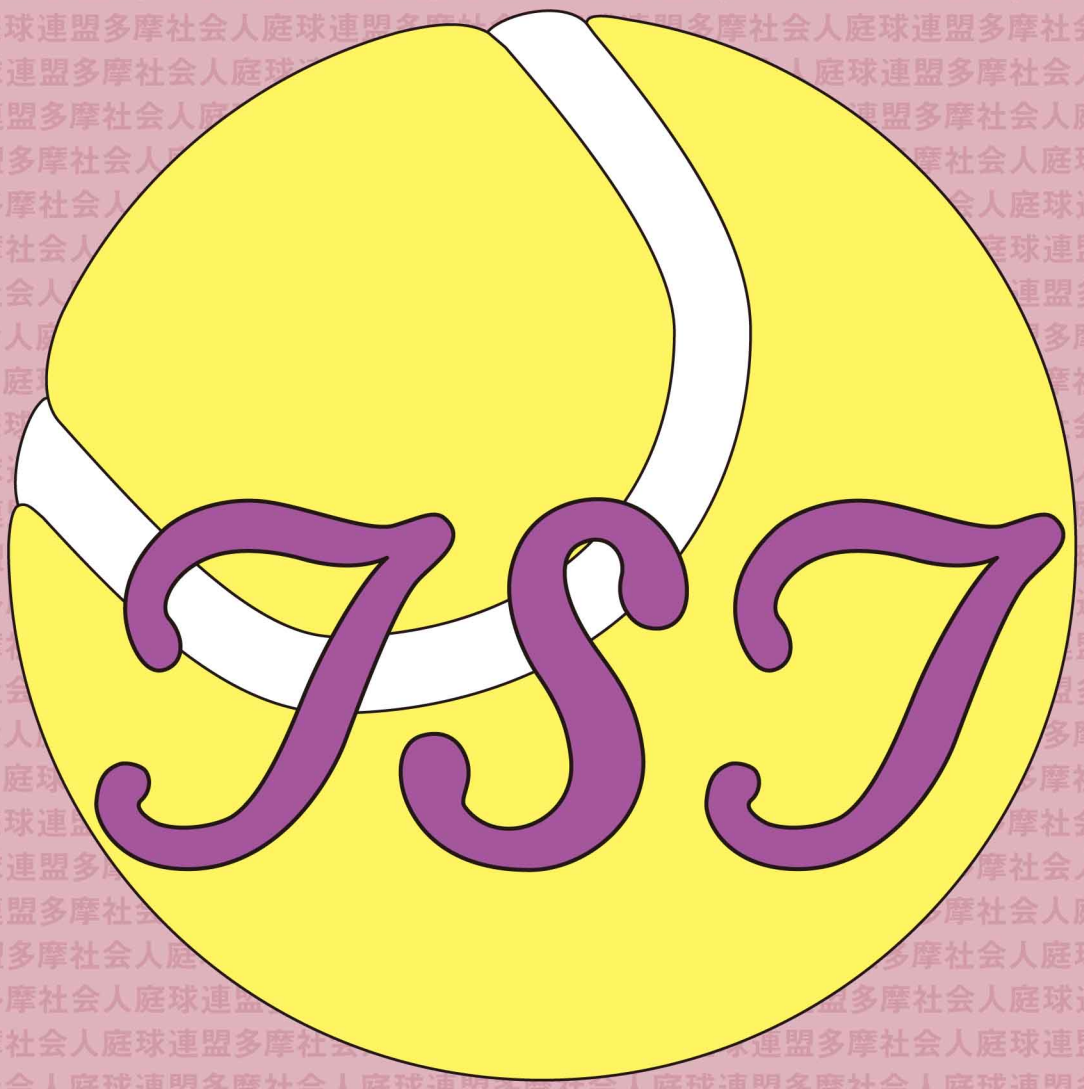

多摩社会人庭球連盟

http://www.tamashaka.org

目　次

多摩社会人庭球連盟とは…… 1

ご 挨 拶

会長挨拶 …… 2

祝　　辞 …… 3～4

役 員 紹 介…… 5～6

団体戦の歴史（戦績）

第1回～第100回大会の軌跡 …… 7～8

第 95 回（2012春季）大会 ……9～12

第 96 回（2012秋季）大会 …… 13～16

第 97 回（2013春季）大会 …… 17～20

第 98 回（2013秋季）大会 …… 21～24

第 99 回（2014春季）大会 …… 25～28

第100回（2014秋季）大会 …… 29～32

団体戦優勝チーム写真 …… 33～36

OLリーグの歴史（戦績）

第1回～第62回大会の軌跡 …… 37～38

OLリーグ優勝チーム写真 …… 39～41

ダブルス選手権大会の歴史（戦績）

第1回～第46回大会の軌跡 …… 42～43

ダブルス選手権大会優勝者写真 …… 44～46

加 盟 団 体…… 47

編 集 後 記…… 48

多摩社会人庭球連盟とは…

多摩社会人庭球連盟をご紹介いたします。以下の紹介は第二代会長であった故下村按理氏が当ホームページ立ち上げ時に寄せたものです。

『多摩社会人庭球連盟とは、東京都の西半分、多摩地区27市に、在住・在勤または活動の拠点を有する、社会人テニス愛好者200余団体（260チームおよびOL60チーム）、10,000人を超えるボランティア組織です。

1チームは、3シングルス・5ダブルスの春秋の団体対抗戦に参加できる10人以上の登録会員を持つ団体であれば、地域住民の愛好者同好会でも、事業所の仲間でも、営業クラブの会員有志の集まりでも、とにかく、三度の飯よりテニスが好きと言う人達の、“一人でも多くの人と、少しでも自分より上手な人達とやって見たい”という希望が、実現できる場なのです。しかも、完全なボランティア組織ですから、入会金1万円、年会費同じく1万円、団体戦参加費1チーム5,000円と言う極めて低廉な費用負担で済むのです。

社会人であれば年齢、性別一切不問で幅広い年齢層か参加しております。また、仕事を持つ女性のためのO.L.（オフィス・レディ）のリーグも併せて活動しています。最近はチーム数も60に迫り、益々活発化しております。』

本庭球連盟は、2014年で設立50周年を迎えました。初代会長は1965年～ 1969年を故前田正宣、第二代会長は1970年～ 1999年を故下村按理、第三代会長は2000年より石井康雄が担当しております。第二代の故下村会長は設立当初からかかわり、設立6年目から30年間に亘り本連盟を牽引し、本連盟の発展のために多大な貢献をして参りました。その結果として200団体を超え、総勢10,000人以上の団体となっております。今後、この50年を節目として時代に対応して多摩地区のテニススポーツの振興と発展のためにその役割を果たします。

ご 挨 拶

設立50周年のあゆみ

多摩社会人庭球連盟
会　長　石井　康雄

多摩社会人庭球連盟の会員並びに関係者の皆さん、設立50周年誠におめでとうございます。皆さんのご理解とご支援を賜り、先達の築いた素晴らしい遺産を継承できた喜びを共有し、心より感謝を申し上げます。素晴らしい遺産とは、この緑り豊かな多摩地域に、市民テニスを普及・定着するシステムを構築したことであります。

創設した1965年の世相は、前年に東京オリンピックが開催され全国スポーツムードに沸いていたこと、更に多摩地区にニュータウン計画が続々と実現。テニスを愛好する企業のエリートが多数移住され、市民テニス活動の実施が渇望されていたと思います。

この絶好期に、伝説の4団体（鉄道技研、コニカ日野、日立中研、多摩平クラブ）によって1965年春第1回団体戦大会で連盟はキックオフいたしました。奔走した人々は普通のテニス大好きな中年企業人であることが特筆されます。

前田会長の下、黎明期（1965 ～ 1969）は、企業間ネットワークに関連会社も加わり）加盟団体は4年間で3倍、12団体に増加、順調な滑り出しでありました。

1970年下村会長で発展期を迎えました。加盟状況は企業間ネットワークに加え営業テニスクラブ、団地サークルの団体が新たなネットワークとなり、35周年記念時には、黎明期の10倍強136団体を要する大組織に躍進いたしました。

2000年からは私が会長を拝命、第2期発展期を荷いました。注力したことは多摩交流センターの助成事業に参画行政ネットワークによる広報活動でのPR、連盟ホームページ開設、OLリーグ充実などの施策で団体加盟を促進50周年記念時には加盟登録団体数は25市1町参加の200有余でお祝いすることができ望外の喜びとするところです。

これからも加盟団体は財産です。維持するためには、垣の低い加盟条件、ボランティア精神に基づくローコスト運営、先達の示されたテニスに対する燃える情熱などが継承されるならば多摩社会人庭球連盟は永久に不滅であると信じ、次世代の更なる発展を願って挨拶といたします。

蛇足ですが、テニス連盟への改名を考えましたが、若手会員の中には歴史を感じる名看板との評価もあり、50周年までは現状維持を貫きました。

設立50周年おめでとうございます

東京都テニス協会
理事長　磯 部　修 一

多摩社会人庭球連盟が設立50周年を迎えられましたこと誠におめでとうございます。心からお祝い申し上げます。

貴連盟は、東京都の西半分多摩地区27市町村に在住・在勤の社会人テニス愛好家が集われている団体で、春秋の団体戦に加え、オープンダブルステニス選手権大会や春秋の女子のOLリーグ戦など大変大規模な大会を数多く運営されており、素晴らしいことだと感心致しております。

また、貴連盟の役員の方々の中には、東京都テニス協会の役員としても各種事業の企画、運営にご活躍いただいており大変感謝致しております。

2014年の錦織選手の活躍は目覚ましいものがあり、その年の成績優秀選手8人しか出場できないATPワールドカップツアーファイナルに出場したことだけで素晴らしいことなのに、ロジャー・フェデラーには負けたもののアンディ・マリーやダビド・フェレールに勝ちベスト4に入ったことは連日のTV報道で全国に放送され、テニスに携わる者は皆誇らしく思ったところであります。第1シードのノバク・ジョコビッチに負けた試合は皆さんも御覧になったと思いますが、セカンドセットを取り返し行けるかなと思ったファイナルセットの第1ゲームでゲームポイントの2本を惜しいミスで失い、流れをジョコビッチに渡してしまったのは、誠に残念でした。2015年の活躍を期待したいと思います。

東京都は2020年にオリンピック・パラリンピック競技大会を開催します。組織的にはオリンピック・パラリンピック準備局を立ち上げその準備に入っています。テニス競技は有明テニスの森公園がオリンピックの会場となる予定です。そのころまで、錦織選手が世界のトップでいてくれることを願ってやみません。東京都体育協会は、2020年のオリンピック選手を育成するために2014年から補助金を出してくれています。その期待にこたえることは大変難しいことと思いますが、東京都テニス協会はジュニアの強化に鋭意取り組んでいるところです。

今後とも貴連盟と共に東京都テニス協会も東京都民のテニス競技力の向上やテニスの普及テニス人口の拡大に努め、都民の健康増進に貢献できる様努力致して参ります。

貴連盟および加盟会員の皆様が益々発展されますよう心からお祈り申し上げます。

設立50周年を祝う

東京都市町村テニス協会
会　長　野田　順一

このたび、多摩社会人庭球連盟が設立50周年の記念すべき年を迎えられました事を心からお祝い申し上げます。

さて、貴連盟は50年前に4団体で発足し、現在は多摩地区27市町村に在住在勤の社会人テニス愛好者200余の団体として活動されている事は素晴らしい事だと思います。春秋の団体戦、オフイス・レディのリーグ戦、オープンダブルステニス選手権大会を運営されている貴連盟が、ここまで成長し発展されましたのは歴代の会長さんをはじめ、役員、関係者の献身的なご尽力があっての事と思いそのご苦労に対し心より敬意を表する次第です。

また、記念行事の一環として「50周年記念誌」を発刊されます事は真に同慶に堪えません。申し上げるまでもなく「50周年記念誌」は単なる50周年のまとめではなく、貴連盟が将来に向かって更なる展望を設定し、飛躍を期するための物であると思います。

多摩社会人庭球連盟と東京都市町村テニス協会とは、三多摩地域のテニスの発展に必要なテニス愛好者の団体組織であります。今日、200余の団体が貴連盟を形成しておられる事は真に喜ばしく、関係各位のご努力に対し心から敬意を表し、設立50周年を迎えられた事にお祝いを申し上げると共に、今後も東京都市町村テニス協会と連携・協力して三多摩地域のテニスの普及と発展のために行動して行きましょう。

さいごに、多摩社会人庭球連盟並びに加盟団体の益々のご発展を祈念いたしまして、お祝いの言葉と致します。

役員紹介

2014年度役員

会　　長	石井康雄（コニカミノルタ）
副会長　兼　理事長	吉村　正（多摩平クラブ）
副　会　長	中込好雄（立川ＴＣ）
副理事長　（会員担当）	萩原恒夫（帝　　人）
理事長補佐　（総務担当）	鈴木晃郎（日野自動車）
理事長補佐　（財務担当）	佐藤達郎（ＴＨＩ）
団体戦大会委員長	丸山　寛（オーチャード ＧＴＣ）
団体戦大会副委員長	前川悦一（コニカミノルタ）
ダブルス大会委員長	市川則夫（滝山中央ＴＣ）
ダブルス大会副委員長	山崎美弘（立川ＧＴＣ）
ＯＬリーグ大会委員長	高木敬子（武蔵台ＴＣ）
ＯＬリーグ大会副委員長	宮崎福子（シチズン）

理　　事

柏崎進一（緑ヶ丘ＴＣ）　斎藤慈子（府中ＴＣ）　村松靖彦（コニカミノルタ）
中原宏治（日立国分寺）　内田広一（オーチャードＧＴＣ）　安井康二（東芝府中）
徳丸　豊（フェアリー）　宮下文和（多摩平クラブ）　坂本暁彦（ＩＨＩ瑞穂）

監　　事　平岡克英（滝山中央ＴＣ）　旭　輝久（青梅ＴＣ）

顧　　問　市来惟明（会員関連）　武藤　功（立川ＴＣ）

14.1.11（土）　昭和の森ＴＣ
理事会終了後　撮影

2015年度役員(案)

会　　長　　吉村　正（多摩平クラブ）
副　会　長（競技総括）　丸山　寛（オーチャードＧＴＣ）
理　事　長（会員総括）　萩原恒夫（帝　　人）
副理事長（総務総括）　鈴木晃郎（日野自動車）
副理事長（財務総括）　佐藤達郎（ＴＨＩ）
理事長補佐（会員担当）　村松靖彦（コニカミノルタ）
団体戦大会委員長　丸山　寛（オーチャードＧＴＣ）
団体戦大会副委員長　前川悦一（コニカミノルタ）
ダブルス大会委員長　市川則夫（滝山中央ＴＣ）
ダブルス大会副委員長　山崎美弘（立川ＧＴＣ）
ＯＬリーグ大会委員長　高木敬子（武蔵台ＴＣ）
ＯＬリーグ大会副委員長　宮崎福子（シチズン）　稲葉麻由実（立川ＧＭ）
理　　事
柏崎進一（緑ヶ丘ＴＣ）　内田広一（オーチャードＧＴＣ）　安井康二（東芝府中）
宮下文和（多摩平クラブ）　坂本暁彦（ＩＨＩ瑞穂）　徳丸　豊（フェアリー）
乙幡英樹（立川ＴＣ）
監　　事　平岡克英（滝山中央ＴＣ）　旭　輝久（青梅ＴＣ）
名誉会長　石井康雄（コニカミノルタ）
顧　　問　中込好雄（立川ＴＣ）　市来惟明（会員関連）

15.1.10（土）　昭和の森ＴＣ
理事会終了後　撮影

団体戦の歴史（戦績）

第1回～第100回大会の軌跡

年号	回	部	参加チーム数	チャレンジラウンド		一部上位			
				チャンピオン	敗者	優勝	準優勝	三位	三位
1965年	1	1	4			鉄道総研	コニカ日野	日立中研	多摩平ク
	2		7			IHI田無	コニカ日野	多摩平ク	鉄道総研
1966年	3		6			多摩平ク	IHI田無	鉄道総研	コニカ日野
	4		8			多摩平ク	電総研	鉄道総研	IHI田無
1967年	5		9			多摩平ク	IHI田無	コニカ日野	鉄道総研
	6		9			多摩平ク	コニカ日野	IHI田無	コニカ八王子
1968年	7		12			多摩平ク	コニカ日野	IHI田無	帝人中研
	8		12			多摩平ク	日立中研		
1969年	9		12			多摩平ク	鉄道総研		
	10		12			コニカ日野	鉄道総研	YHP	
1970年	11		12			多摩平ク			
	12		14			多摩平ク			
1971年	13		16			コニカ日野	鉄道総研		
	14		16			多摩平ク	コニカ日野	鉄道総研	
1972年	15		20			多摩平ク	コニカ日野	通信総研	
	16		21			多摩平ク	コニカ日野	鉄道総研	
1973年	17		24			多摩平ク	通信総研	鉄道総研	
	18		24			多摩平ク	コニカ日野	通信総研	
1974年	19		25			多摩平ク	通信総研	鉄道学園/鹿島技研/日本電子	
	20		29	多摩平ク	通信総研	通信総研	コニカ日野	富士電機	鹿島技研
1975年	21		30	通信総研	多摩平ク	通信総研	コニカ日野	鉄道総研	あけぼのパン
	22		30	多摩平ク	通信総研	多摩平ク	コニカ日野	トッパンムーア	鹿島技研
1976年	23		38	通信総研	多摩平ク	通信総研	コニカ日野	日立中研	帝人中研
	24		44	通信総研	滝山中央	滝山中央	コニカ八王子	トッパンムーア	コニカ日野
1977年	25	2	49	多摩平ク	通信総研	多摩平ク	コニカ日野	コニカ八王子	鉄道学園
	26		50	多摩平ク	滝山中央	滝山中央	コニカ八王子	通信総研	鉄道学園
1978年	27	3	56	通信総研	多摩平ク	通信総研	鉄道学園	滝山中央	コニカ八王子
	28		56	鉄道学園	通信総研	鉄道学園	船舶技研	帝人中研	東芝府中
1979年	29	4	64	日野オフセット	鉄道学園	日野オフセット	船舶技研	日立中研	コニカ日野
	30		64	鉄道学園	日野オフセット	鉄道学園	東芝府中	帝人中研	鉄道総研
1980年	31		65	鉄道学園	東芝府中	東芝府中	コニカ八王子	日野オフセット	コニカ日野
	32		65	八王子ローン	鉄道学園	八王子ローン	東芝府中	日立中研	コニカ八王子
1981年	33	5	77	小金井市民	八王子ローン	小金井市民	日野オフセット	日立中研	コニカ八王子
	34		79	鉄道学園	小金井市民	鉄道学園	日立中研	帝人中研	通信総研
1982年	35	6	87	鉄道学園	日野オフセット	日野オフセット	八王子ローン	東芝府中	コニカ日野
	36		89			ユネスコ村	小金井市民	八王子ローン	日立中研
1983年	37		98			小金井市民	ユネスコ村	日野オフセット	コニカ日野
	38		98			ユネスコ村	小金井市民	日立中研	コニカ日野
1984年	39	7	116			鉄道学園	ユネスコ村	日立中研	小金井市民
	40		116			ユネスコ村	日野オフセット	鉄道学園	新都市建設
1985年	41	8	123			新都市建設	YHP	鉄道学園	八王子ローン
	42		123			ユネスコ村	百草TG	鉄道学園	府中TG
1986年	43		129			ユネスコ村	コニカ日野	百草TG	IHI田無
	44		130			鉄道学園	百草TG	日立中研	立川クラブ
1987年	45		131			立川クラブ	日立中研	瀬川TC	IHI田無
	46		136			立川クラブ	百草TG	緑が丘TC	ユネスコ村
1988年	47	9	138			瀬川TC	ユネスコ村	日立中研	百草TG
	48		136			瀬川TC	滝山中央	緑が丘TC	東芝府中
1989年	49	10	150			ユネスコ村	鉄道学園	富士電機	百草TG
	50		150			瀬川TC	百草TG	ユネスコ村	日野自工

年号	回	部	参加チーム数	一部上位			
				優勝	準優勝	三位	三位
1990年	51	10	151	立川クラブ	ユネスコ村	瀬川TC	百草TG
	52		161	ユネスコ村	立川クラブ	三ツ木ローン	鉄道学園
1991年	53		145	立川クラブ	ユネスコ村	三ツ木ローン	YHP
	54		157	ユネスコ村	立川クラブ	若林TC	YHP
1992年	55		158	立川クラブ	小金井市民	YHP	富士電機
	56		161	NEC府中	立川クラブ	小金井市民	百草TG
1993年	57	11	171	富士電機	NEC府中	若林TC	小金井市民
	58		174	NEC府中	多摩エンジェルス	立川クラブ	富士電機
1994年	59	12	179	オーチャード	多摩エンジェルス	新都市建設	立川クラブ
	60		183	東芝青梅	オーチャード	八王子IVY	府中TC
1995年	61		194	八王子IVY A	NEC府中	青梅TC A	三ツ木LTC
	62		192	ベアーズファミリー A	新都市建設 A	青梅TC A	八王子IVY A
1996年	63		205	ブリヂストン東京	立川TC A	ベアーズファミリー A	八王子IVY A
	64		193	府中TC	コニカ日野 A	八王子IVY A	ベアーズファミリー A
1997年	65		199	ベアーズファミリー A	ブリヂストン東京	立川TC	滝山中央TC
	66		198	ベアーズファミリー A	ブリヂストン東京	立川GTC A	八王子IVY A
1998年	67		199	八王子IVY A	立川ルーデンス A	立川GTC A	ブリヂストン東京
	68		198	ベアーズファミリー A	ブリヂストン東京	八王子IVY A	立川ルーデンス A
1999年	69		201	多摩エンジェルス A	立川TC A	小金井市民A	立川GTC A
	70		200	立川GTC A	フェアリーTF	ブリヂストン東京	八王子IVY A
2000年	71	13	204	フェアリーFS	立川GTC A	昭島TC A	ブリヂストン A
	72		204	フェアリーFS	府中TC菊	昭島TC A	青梅 TC A
2001年	73		211	フェアリーFS	昭島TC A	立川GTC A	滝山中央 TC
	74		209	フェアリーFS	立川GTC A	滝山中央TC	ブリヂストン A
2002年	75		219	フェアリーFS	立川GTC A	立川ルーデンス A	緑が丘 TC A
	76		218	フェアリーFS	立川GTC A	SUN-TAM	立川ルーデンス A
2003年	77	14	226	フェアリーFS	立川GTC A	グランドスラム	ベアーズFC A
	78		227	グランドスラム	フェアリーFS	緑が丘TC A	立川GTC A
2004年	79	15	238	フェアリーFS	グランドスラム	緑が丘TC A	昭島TC A
	80		237	フェアリーFS	ローランギャロス	ベアーズ FCA	グランドスラム
2005年	81		242	フェアリーFS	ローランギャロス	TEAM K	ベアーズFC A
	82		241	フェアリーFS	TEAM K	PAO A	ローランギャロス
2006年	83		252	フェアリーFS	BIGBOX 東大和	ローランギャロス	滝山中央TC
	84		251	フェアリーFS	BIGBOX 東大和	滝山中央TC	ローランギャロス
2007年	85	16	287	BIGBOX東大和	フェアリーFS	ローランギャロス	変竹林
	86		284	BIGBOX東大和	フェアリーFS	ローランギャロス	変竹林
2008年	87		289	フェアリーFS	BIGBOX東大和	変竹林	滝山中央TC
	88		287	変竹林	BIGBOX東大和	フェアリーFS	滝山中央TC
2009年	89		256	変竹林	BIGBOX東大和	滝山中央TC	フェアリーFS
	90		255	フェアリーFS	BIGBOX東大和	変竹林	滝山中央TC
2010年	91		297	変竹林	滝山中央TC	フェアリーFS	BIGBOX東大和
	92		297	変竹林	滝山中央TC	フェアリーFS	BIGBOX東大和
2011年	93		東日本大震災により中止				
	94		298	フェアリーFS	BIGBOX東大和	変竹林	滝山中央TC
2012年	95		296	滝山中央TC	フェアリー A	生一超	BIGBOX東大和
	96		293	滝山中央TC	フェアリー A	生一超	BIGBOX東大和
2013年	97		263	滝山中央TC	フェアリー A	立川GTC A	フロム忠生 A
	98		259	滝山中央TC	ジョイブルドン	立川TC A	フェアリー A
2014年	99		259	滝山中央TC	BIGBOX東大和	フェアリー A	ジョイブルドン
	100		259	BIGBOX東大和	生一超	フェアリー A	ジョイブルドン

第95回（2012春季）大会

1 部

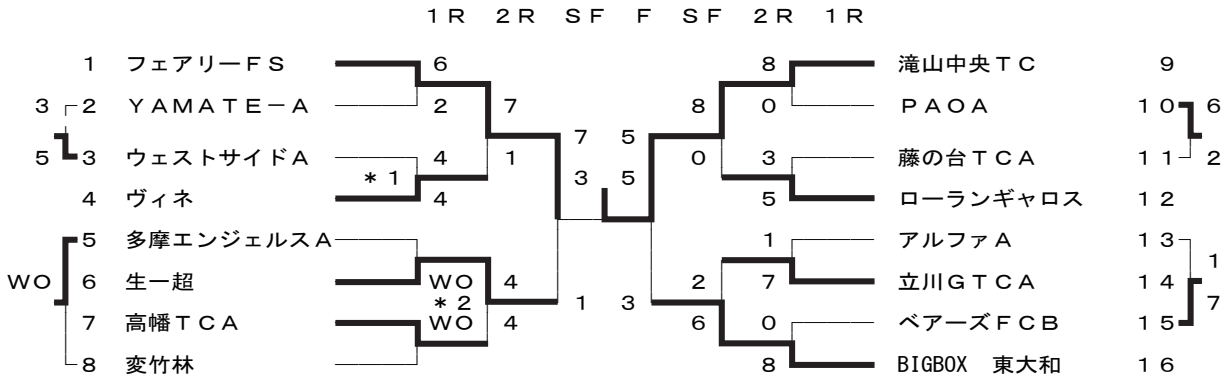

2 部

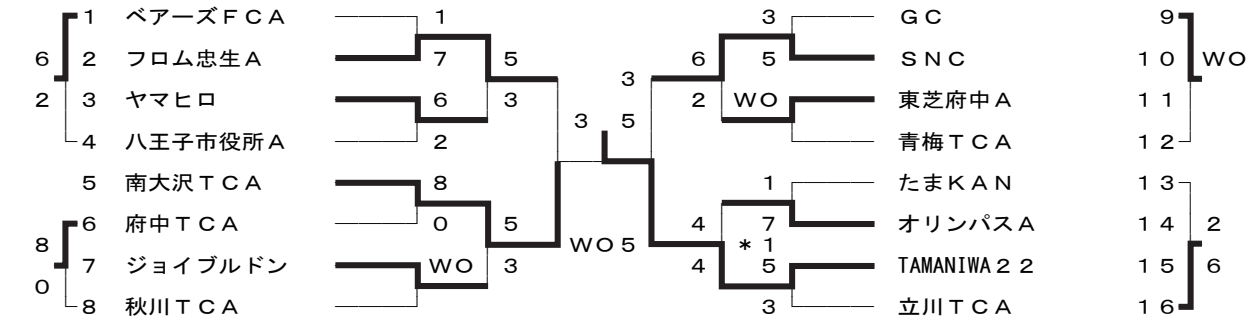

3 部

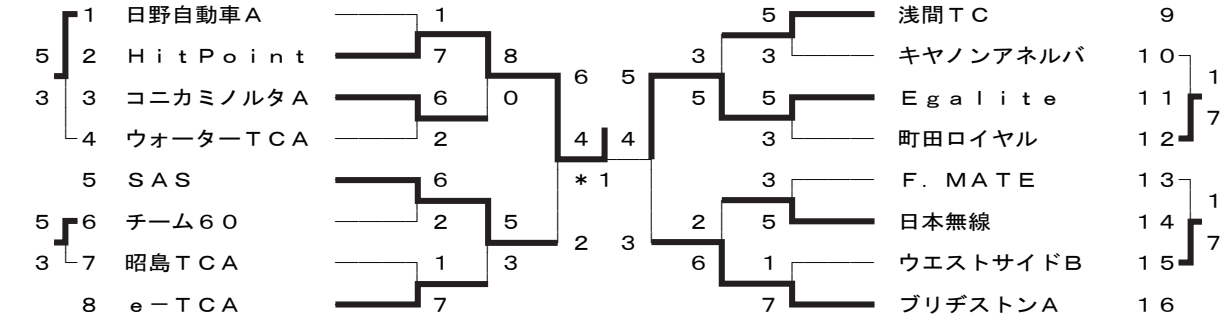

4 部

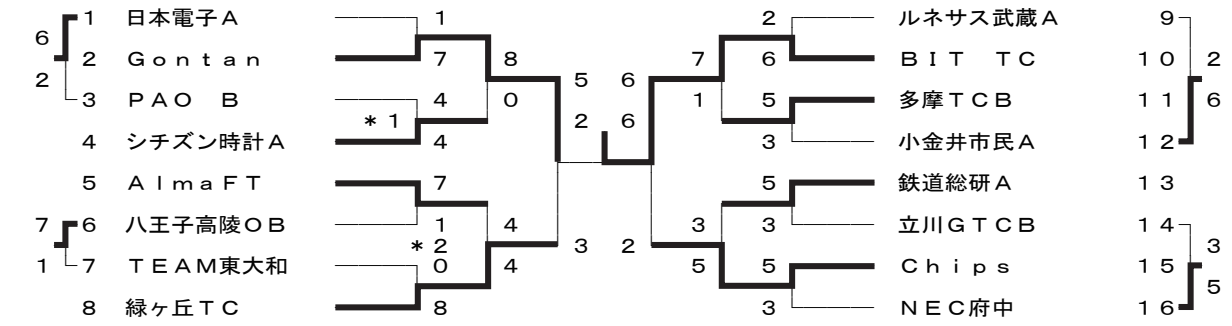

５ 部

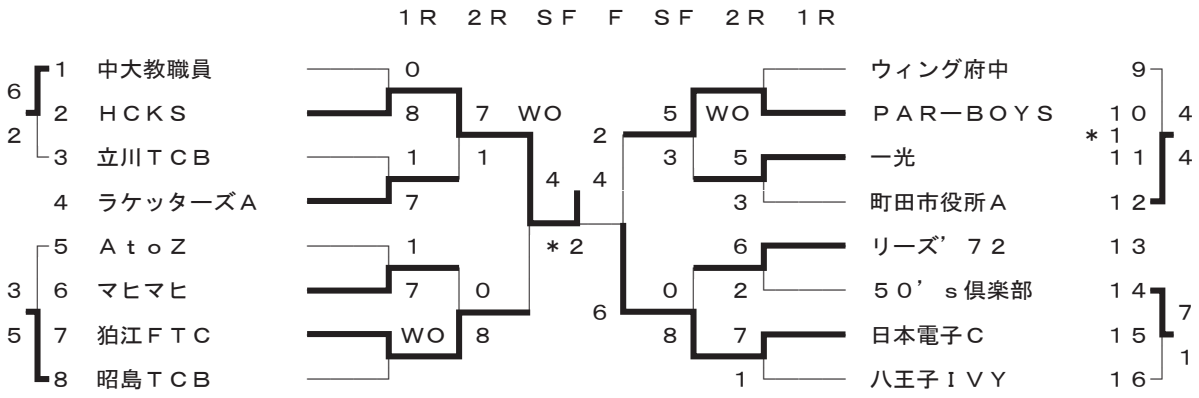
１Ｒ ２Ｒ ＳＦ Ｆ ＳＦ ２Ｒ １Ｒ
1 中大教職員
2 ＨＣＫＳ
3 立川ＴＣＢ
4 ラケッターズＡ
5 ＡｔｏＺ
6 マヒマヒ
7 狛江ＦＴＣ
8 昭島ＴＣＢ
ウィング府中 9
ＰＡＲ－ＢＯＹＳ 10
一光 11
町田市役所Ａ 12
リーズ’７２ 13
５０’ｓ倶楽部 14
日本電子Ｃ 15
八王子ＩＶＹ 16
＊１ ７：６ ＊２ ８：７

６ 部

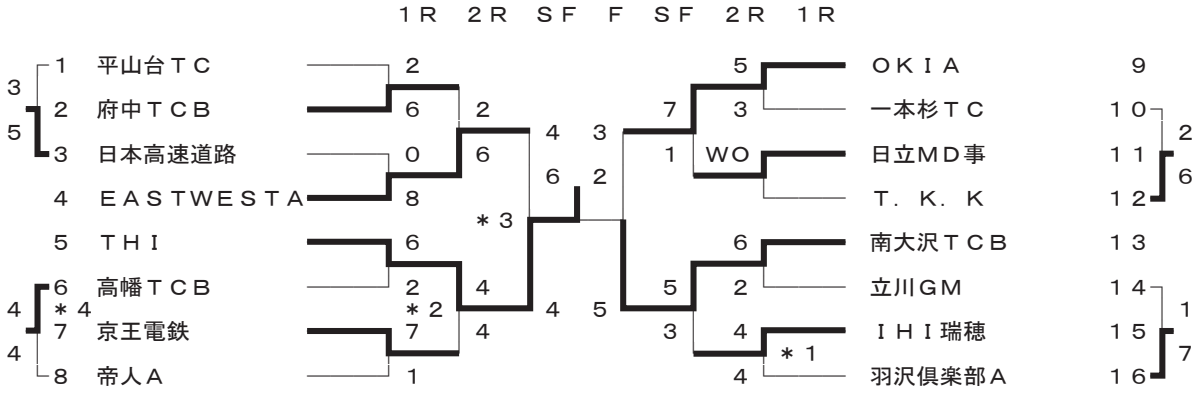
１Ｒ ２Ｒ ＳＦ Ｆ ＳＦ ２Ｒ １Ｒ
1 平山台ＴＣ
2 府中ＴＣＢ
3 日本高速道路
4 ＥＡＳＴＷＥＳＴＡ
5 ＴＨＩ
6 高幡ＴＣＢ
7 京王電鉄
8 帝人Ａ
ＯＫＩＡ 9
一本杉ＴＣ 10
日立ＭＤ事 11
Ｔ．Ｋ．Ｋ 12
南大沢ＴＣＢ 13
立川ＧＭ 14
ＩＨＩ瑞穂 15
羽沢倶楽部Ａ 16
＊１ ７：７ ７３：６４ ＊２ ９：７ ＊３ ７：７ ７２：６６ ＊４ ８：５

７ 部

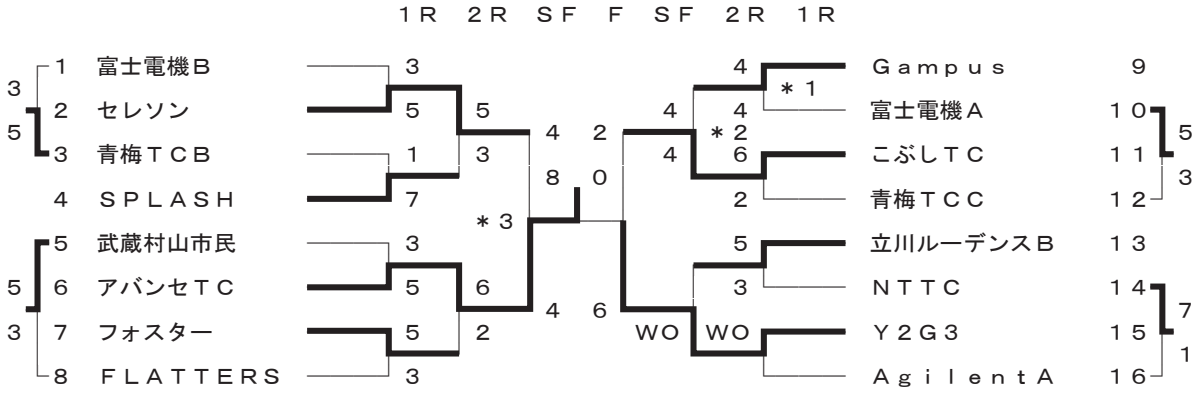
１Ｒ ２Ｒ ＳＦ Ｆ ＳＦ ２Ｒ １Ｒ
1 富士電機Ｂ
2 セレソン
3 青梅ＴＣＢ
4 ＳＰＬＡＳＨ
5 武蔵村山市民
6 アバンセＴＣ
7 フォスター
8 ＦＬＡＴＴＥＲＳ
Ｇａｍｐｕｓ 9
富士電機Ａ 10
こぶしＴＣ 11
青梅ＴＣＣ 12
立川ルーデンスＢ 13
ＮＴＴＣ 14
Ｙ２Ｇ３ 15
ＡｇｉｌｅｎｔＡ 16
＊１ ８：７ ＊２ ８：７ ＊３ ８：５

８ 部

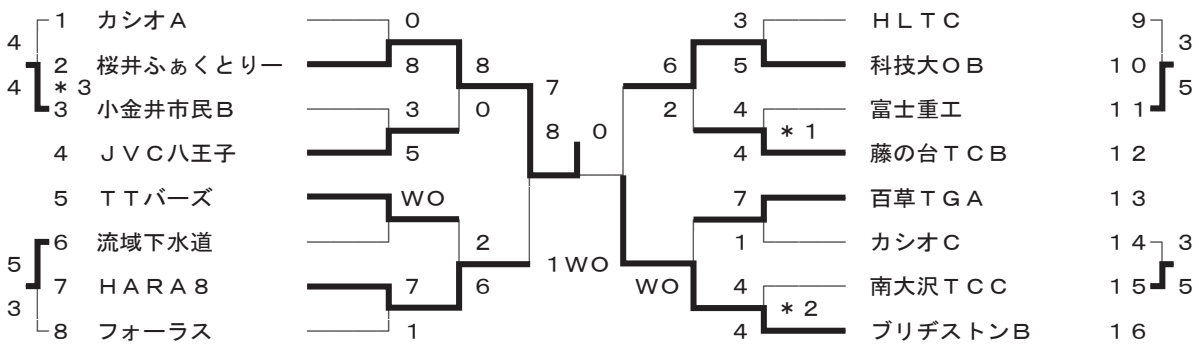
１Ｒ ２Ｒ ＳＦ Ｆ ＳＦ ２Ｒ １Ｒ
1 カシオＡ
2 桜井ふぁくとりー
3 小金井市民Ｂ
4 ＪＶＣ八王子
5 ＴＴバーズ
6 流域下水道
7 ＨＡＲＡ８
8 フォーラス
ＨＬＴＣ 9
科技大ＯＢ 10
富士重工 11
藤の台ＴＣＢ 12
百草ＴＧＡ 13
カシオＣ 14
南大沢ＴＣＣ 15
ブリヂストンＢ 16
＊１ ８：７ ＊２ ７：７ ６７：６６ ＊３ ８：７

９ 部

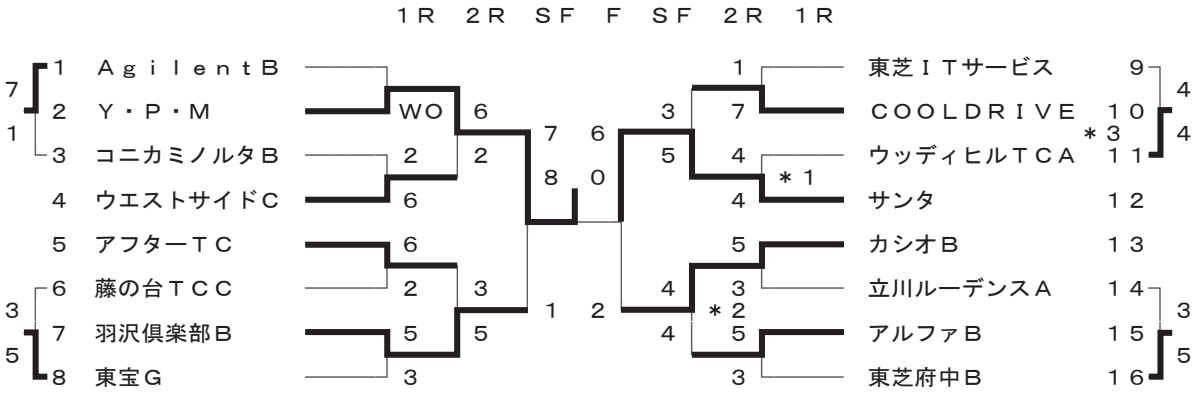

＊1　7：6　＊2　8：8　76：64　＊3　8：7

１０ 部

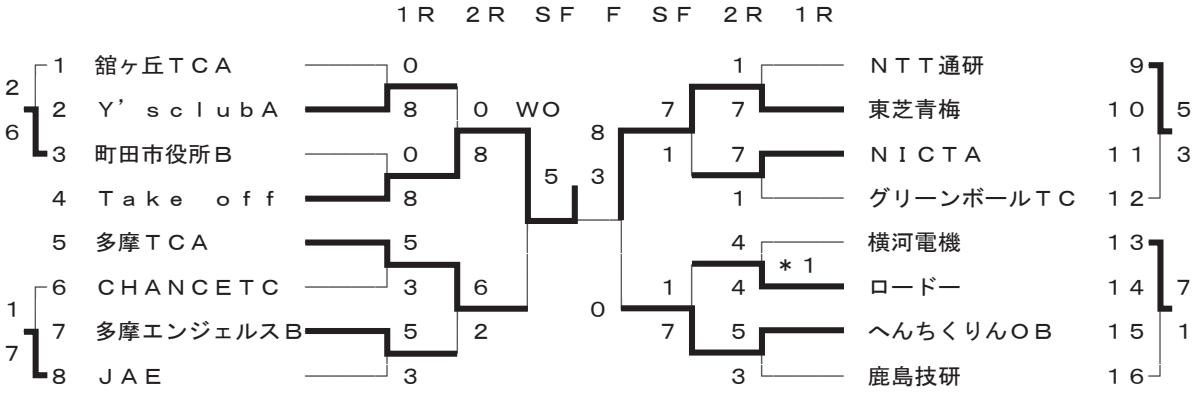

＊1　8：6

１１ 部

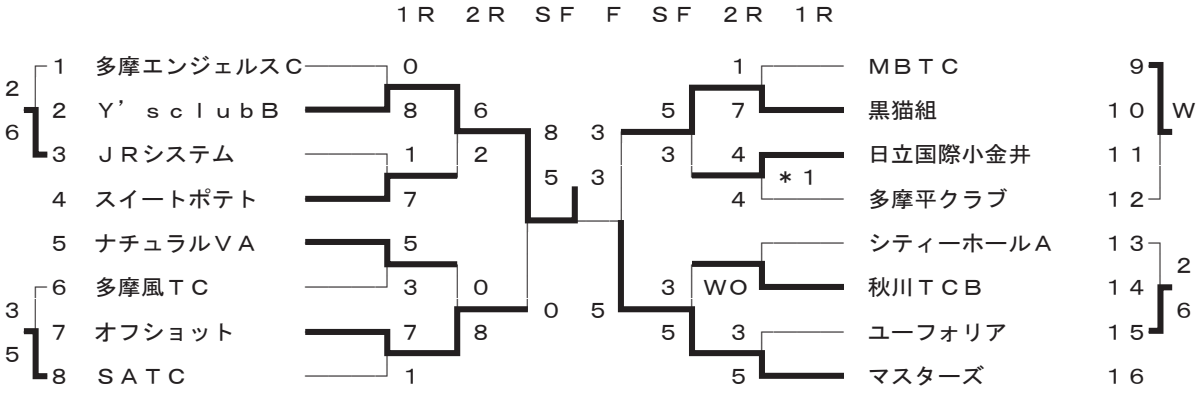

＊1　8：7

１２ 部

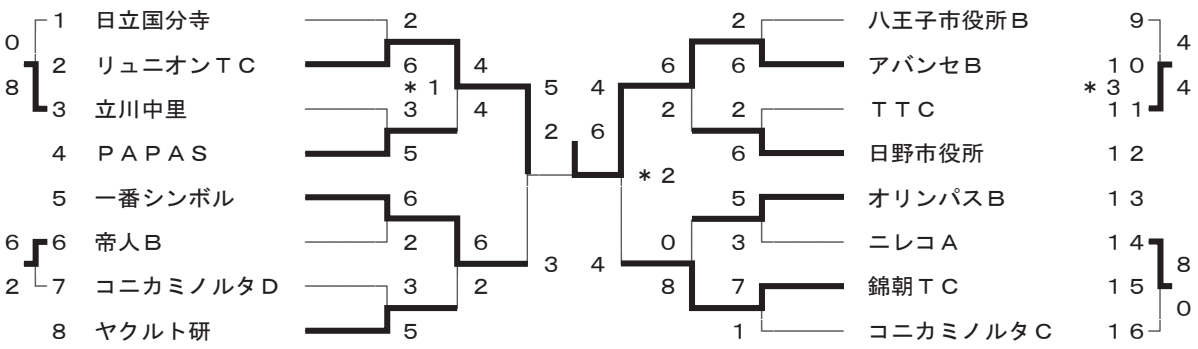

＊1　7：7　60：58　＊2　9：7　＊3　8：6

１３ 部

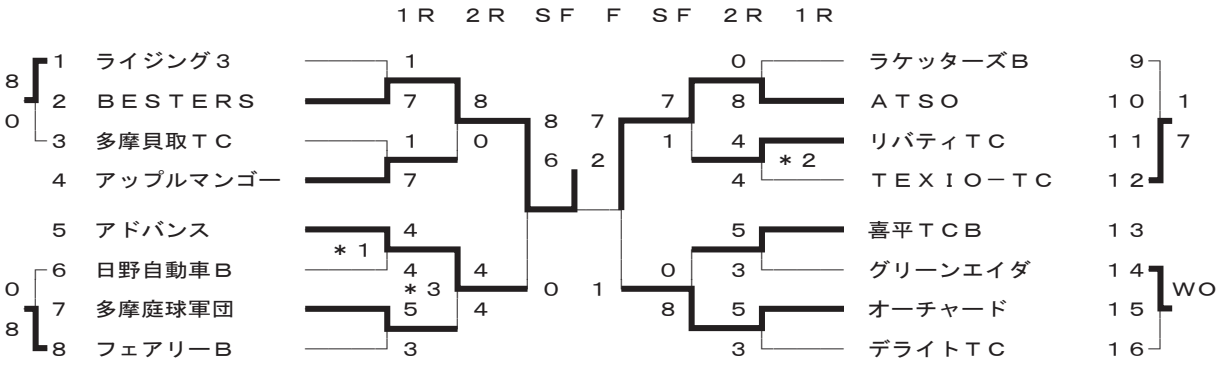

１４ 部

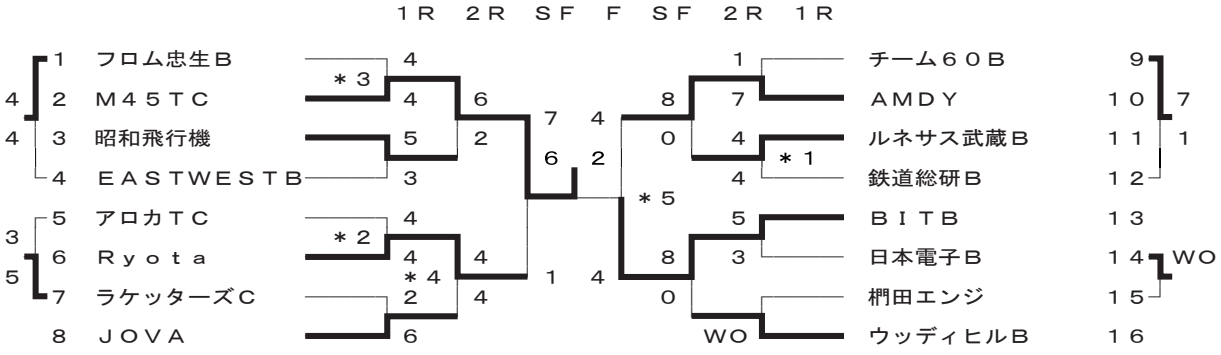

１５ 部

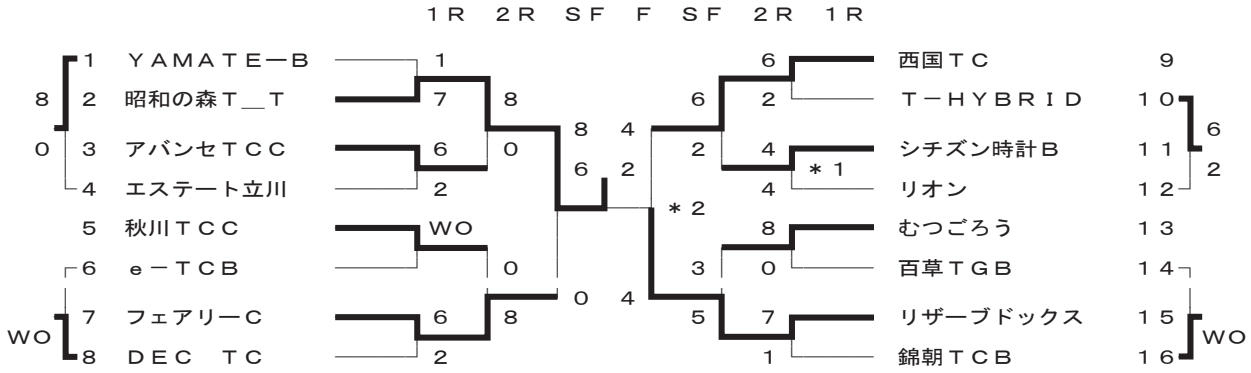

１６ 部

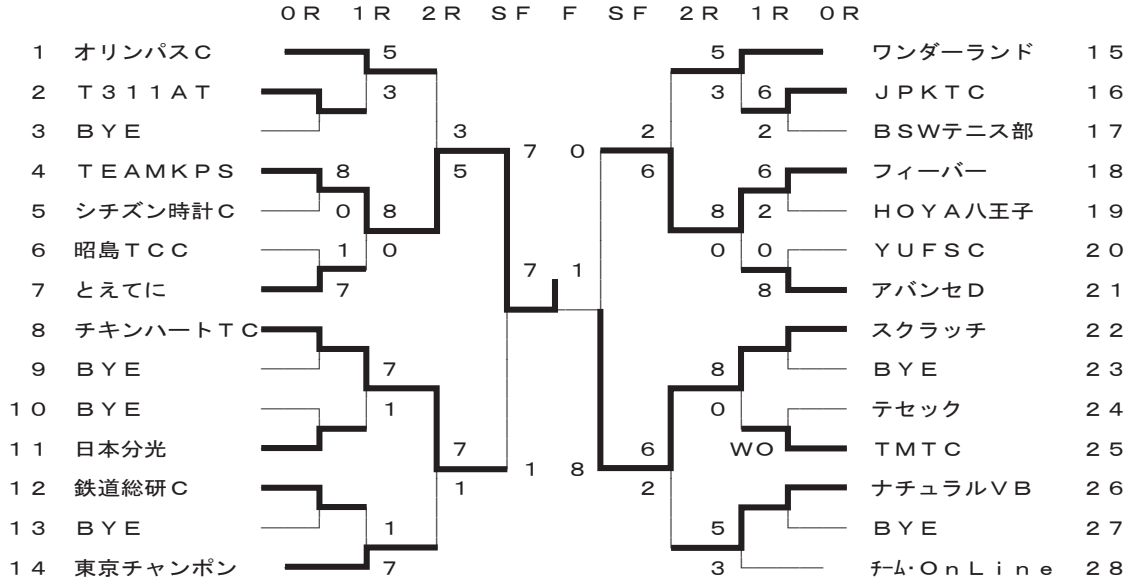

第96回（2012秋季）大会

1 部

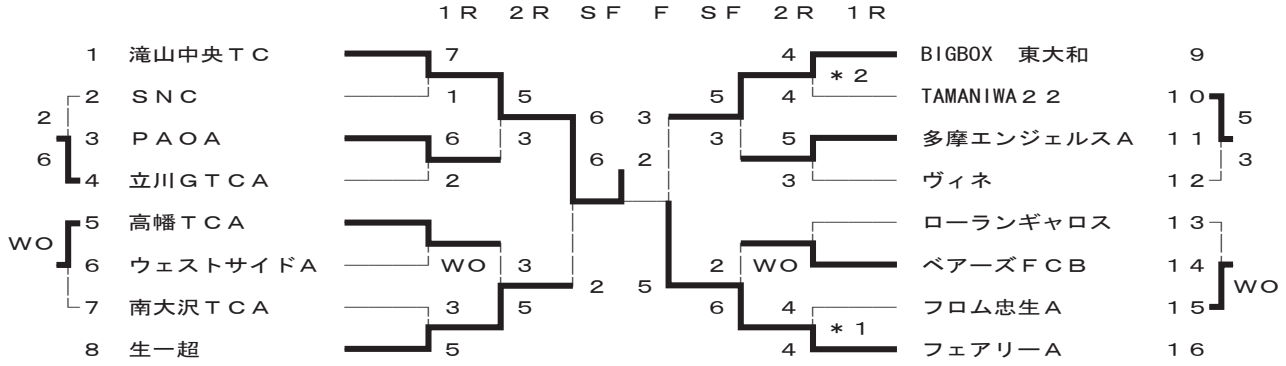

2 部

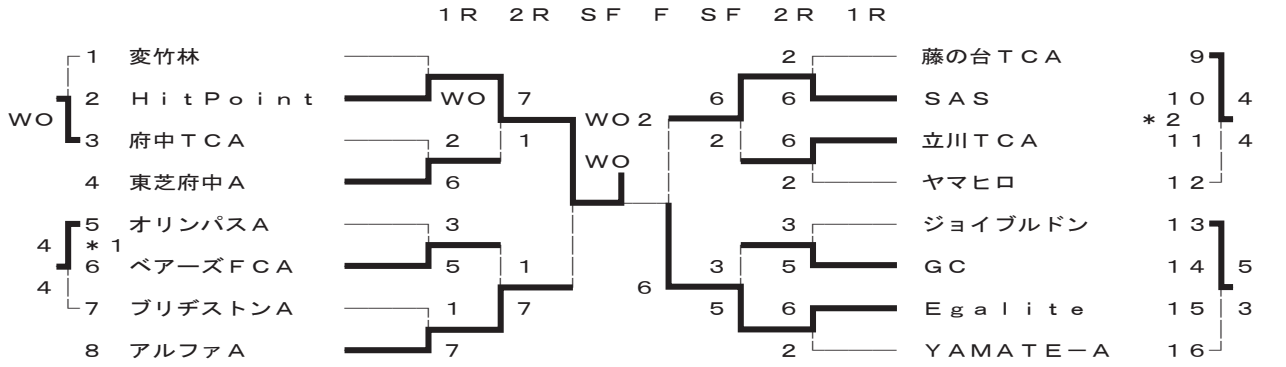

3 部

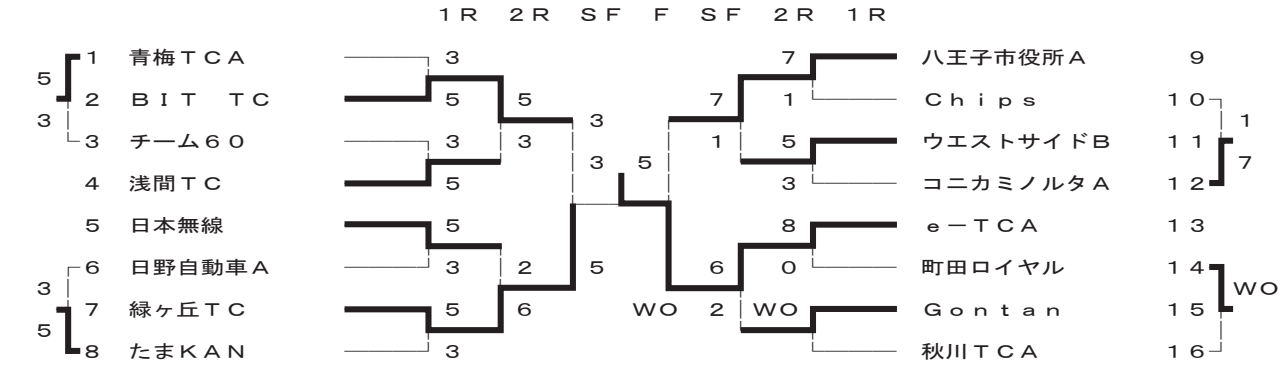

4 部

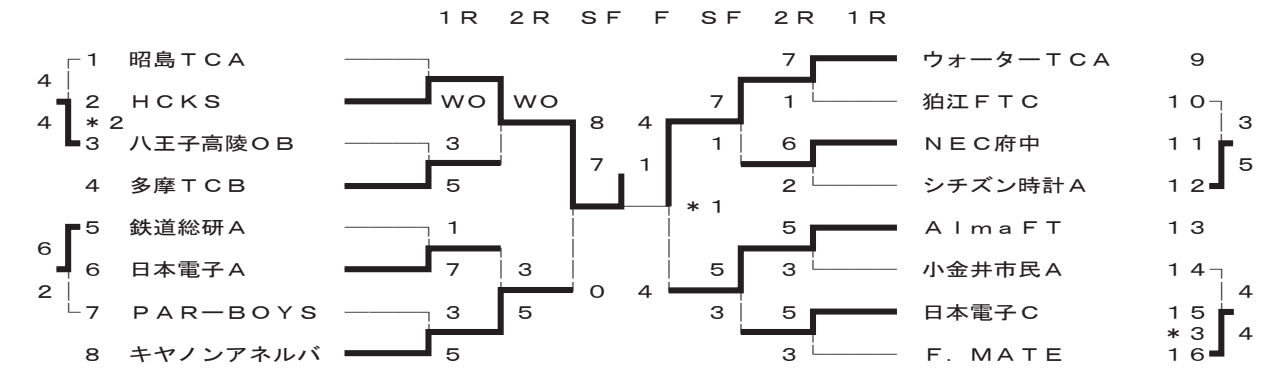

5 部

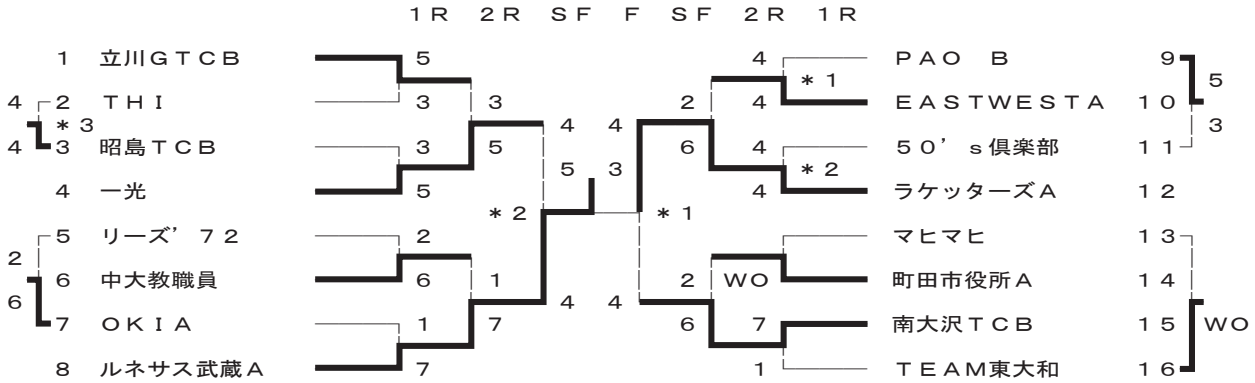

＊１　７：７　７５：６３　＊２　７：６　＊３　８：７

6 部

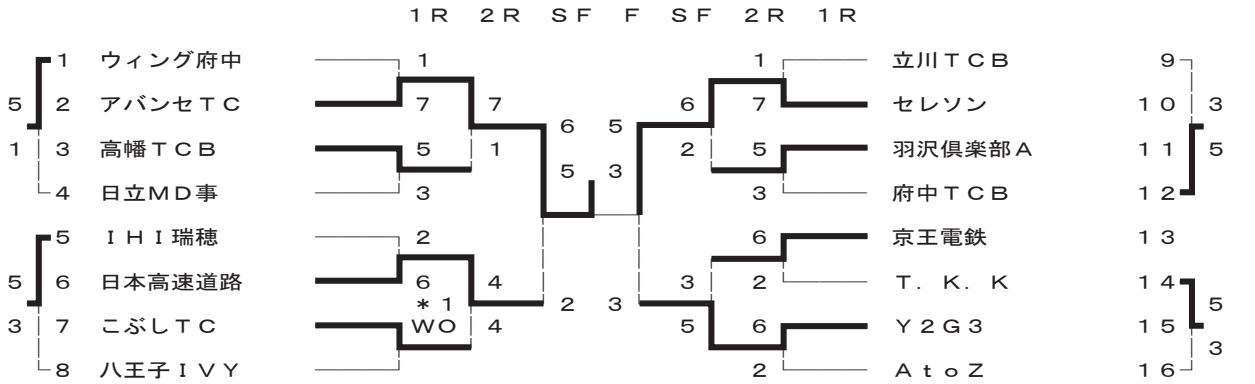

＊１　７：７　６７：６６

7 部

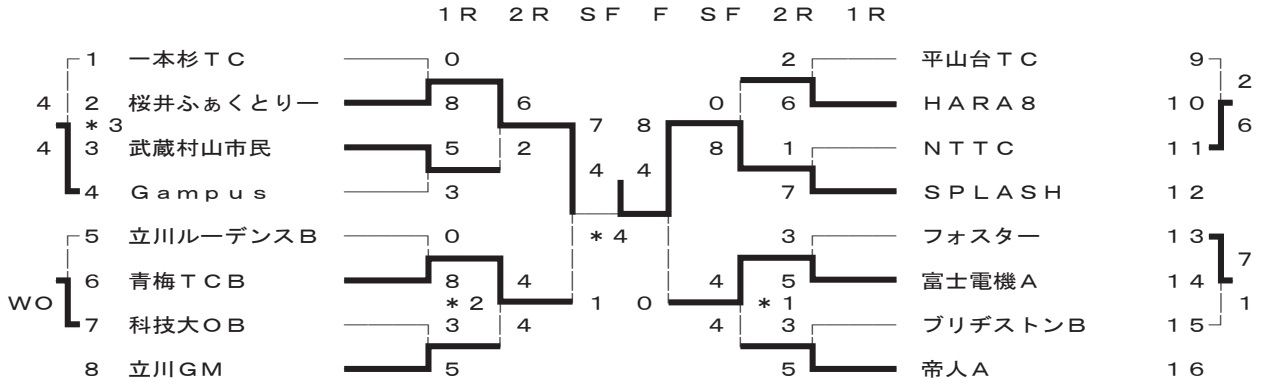

＊１　８：６　＊２　８：７　＊３　８：７　＊４　５４；５３

8 部

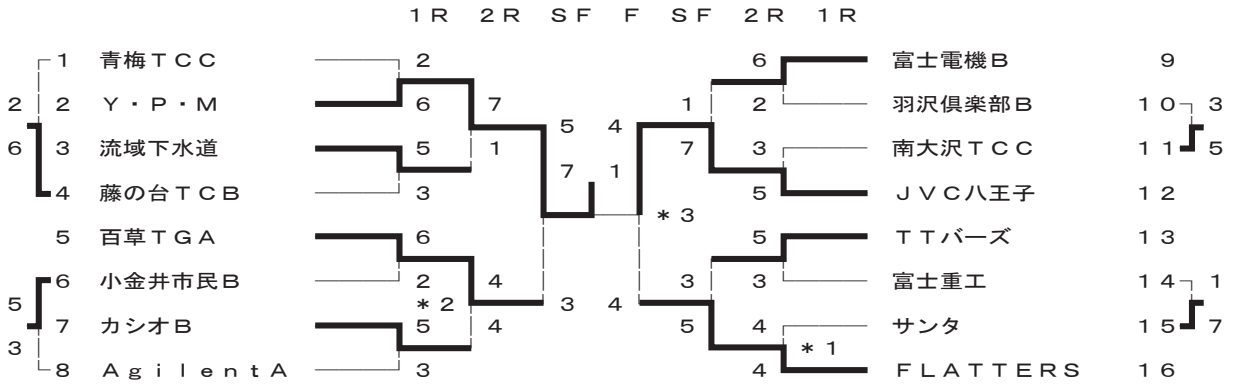

＊１　８：６　＊２　７：７　６８：６４　＊３　８：７

９ 部

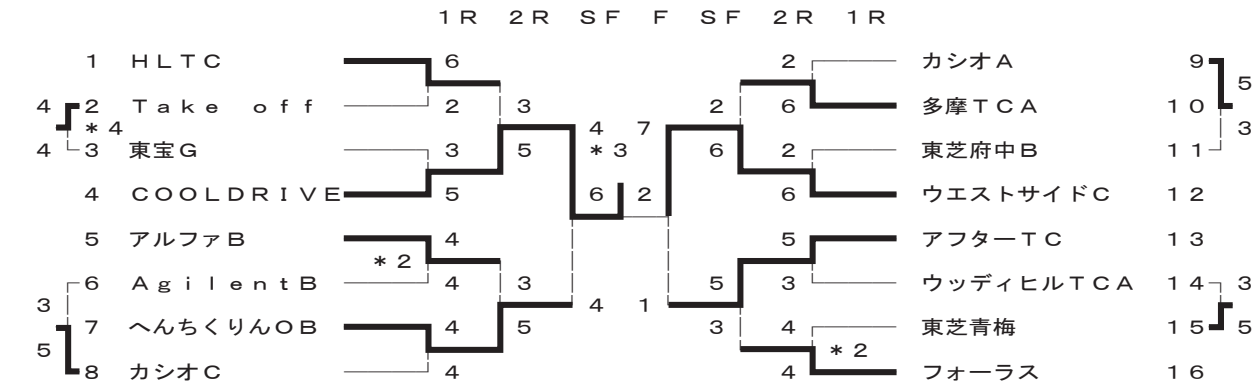

＊１ ７：７ 62：60 ＊２ ７：７ 62：60 ＊３ ８：７ ＊４ ９：８

１０ 部

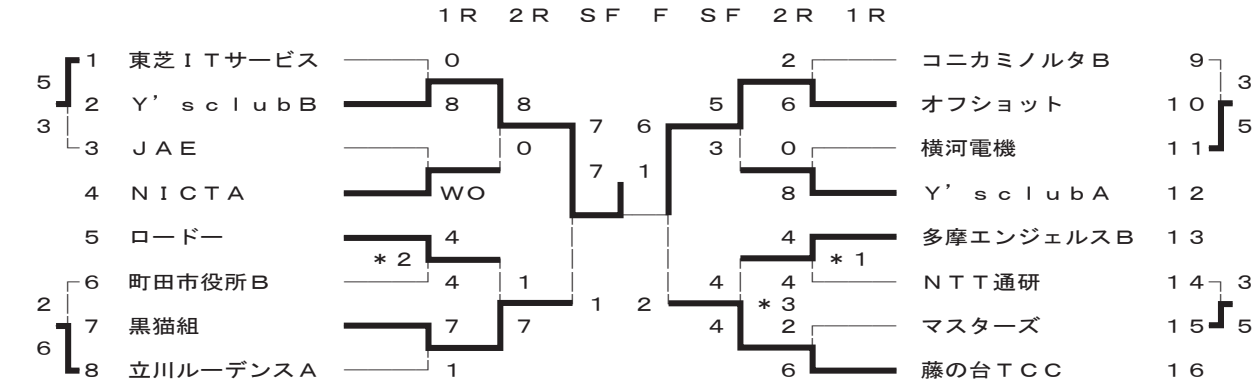

＊１ ７：６ ＊２ ８：７ ＊３ ８：６

１１ 部

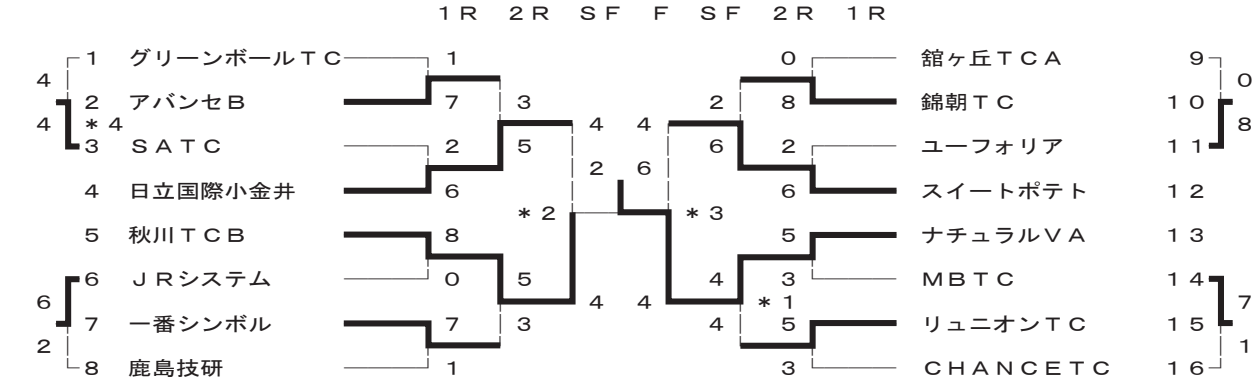

＊１ ８：６ ＊２ ８：６ ＊３ ７：７ ６８：６８ Ｄ１ ＊４ ９：８

１２ 部

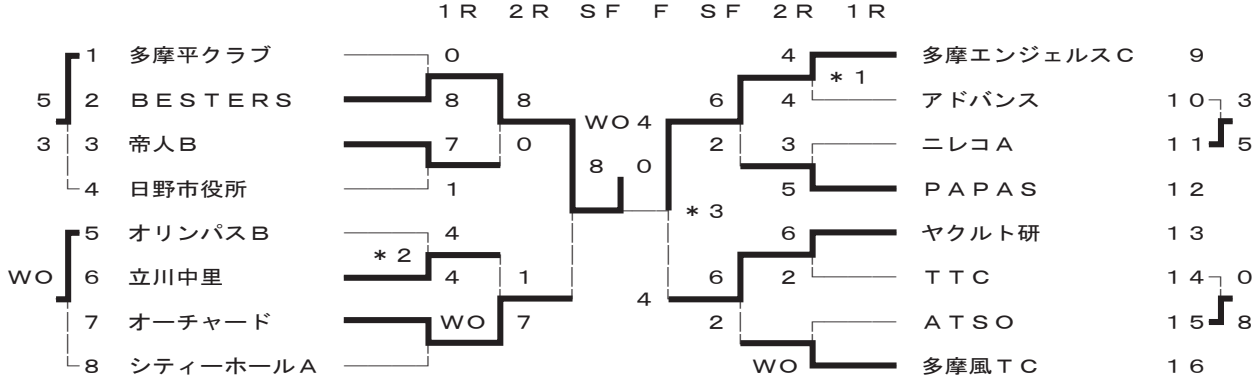

＊１ ８：８ ７３：７２ ＊２ ８：７ ＊３ ８：７

１３ 部

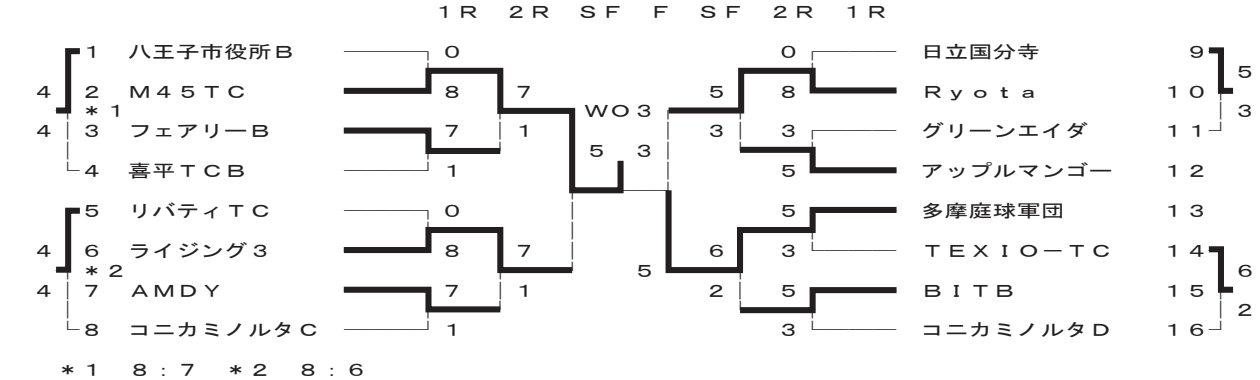

１４ 部

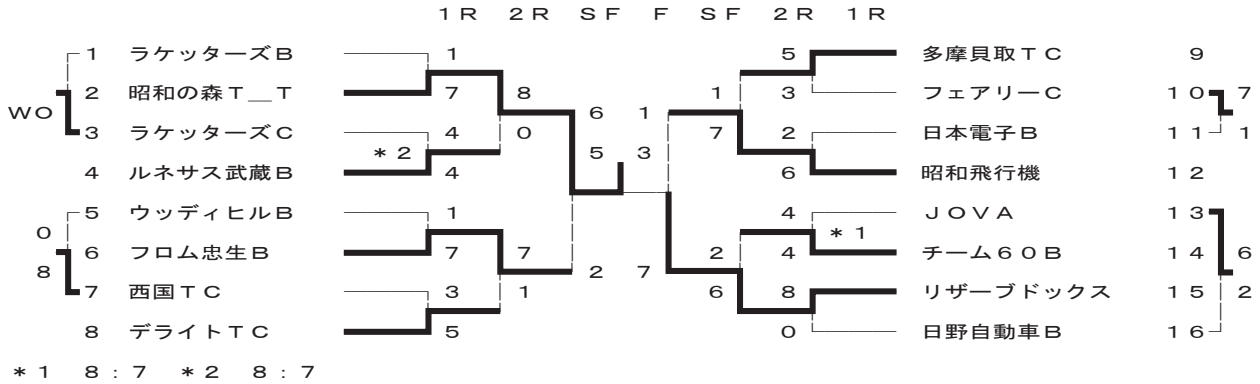

１５ 部

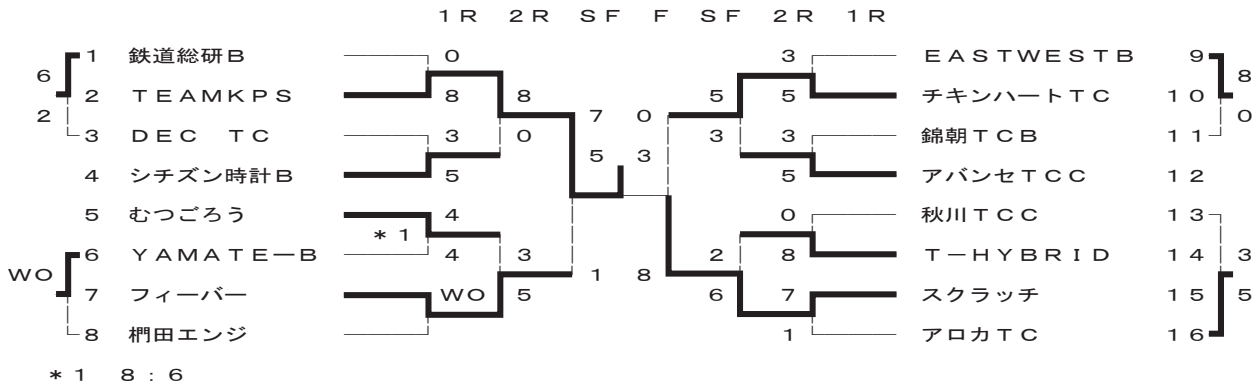

１６ 部

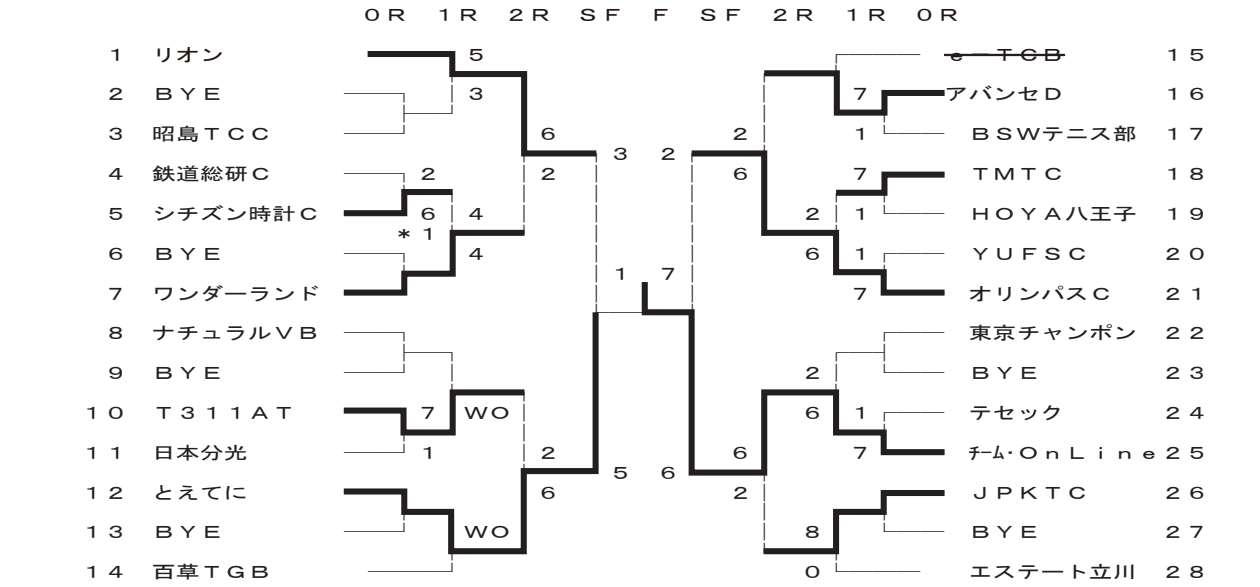

第97回（2013春季）大会

1 部

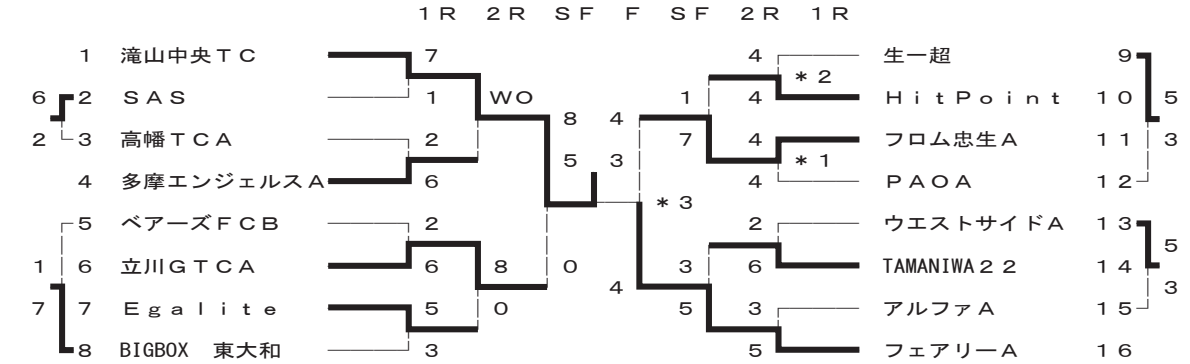

＊１ ８：７ ＊２ ７：７ ７０：６９ ＊３ ８：７

2 部

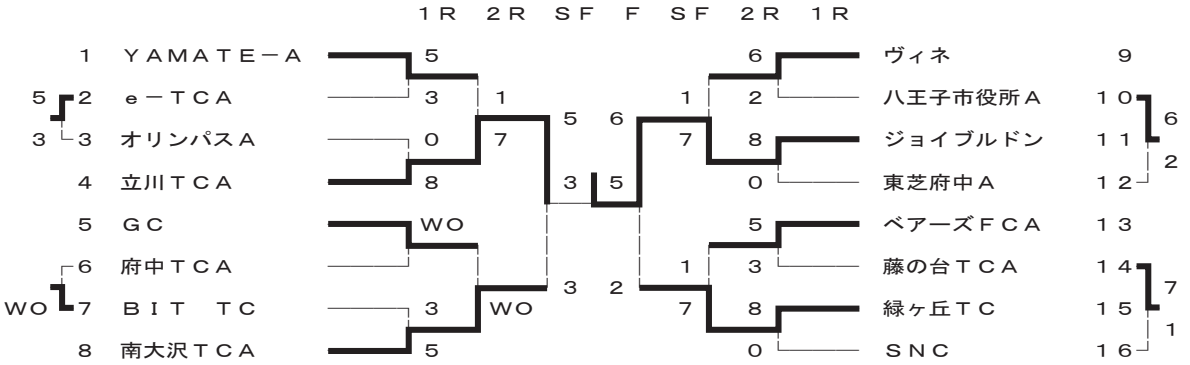

3 部

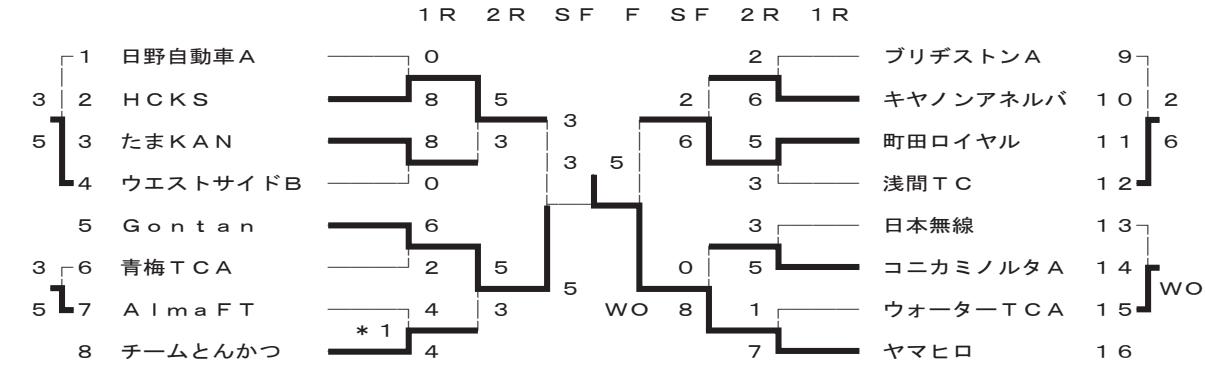

＊１ ７：６

4 部

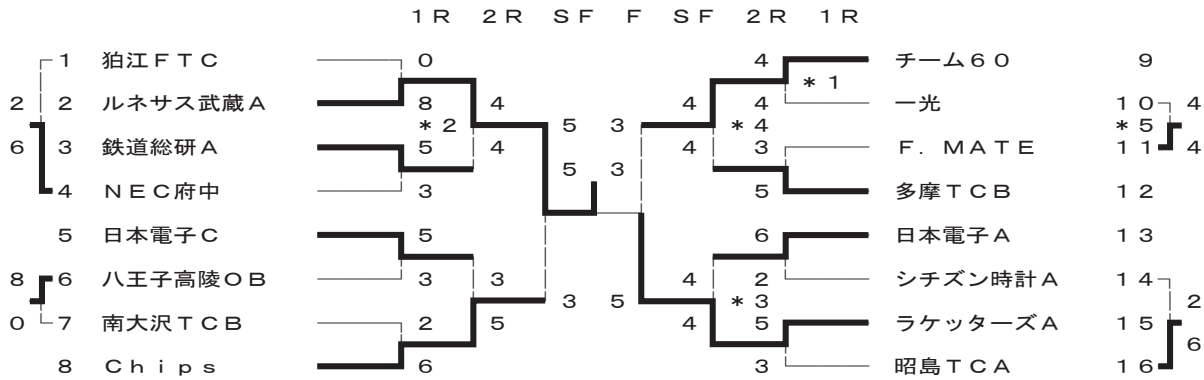

＊１ ８：６ ＊２ ７：７ ７１：６２ ＊３ ８：６ ＊４ ８：６ ＊５ ７：７ ６７：６４

５ 部

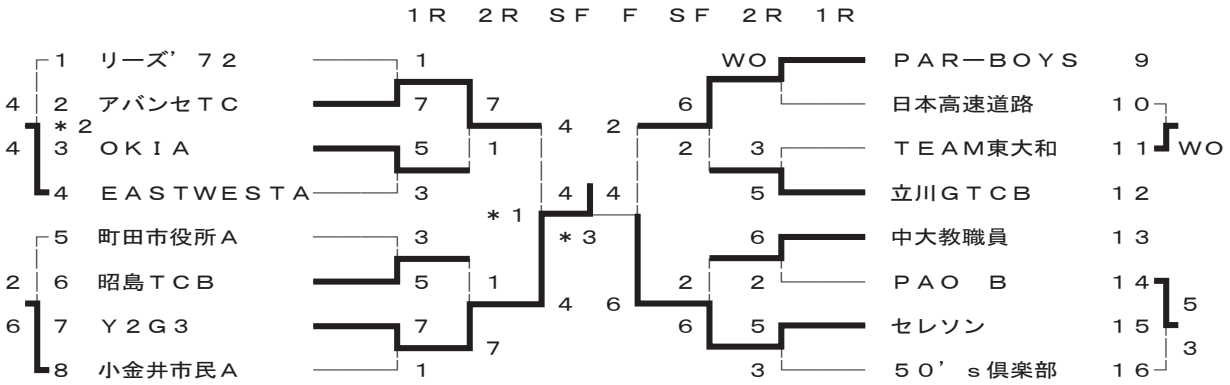

＊１ ７：７ ６８：６７ ＊２ ７：６ ＊３ ８：８ ６８：６７

６ 部

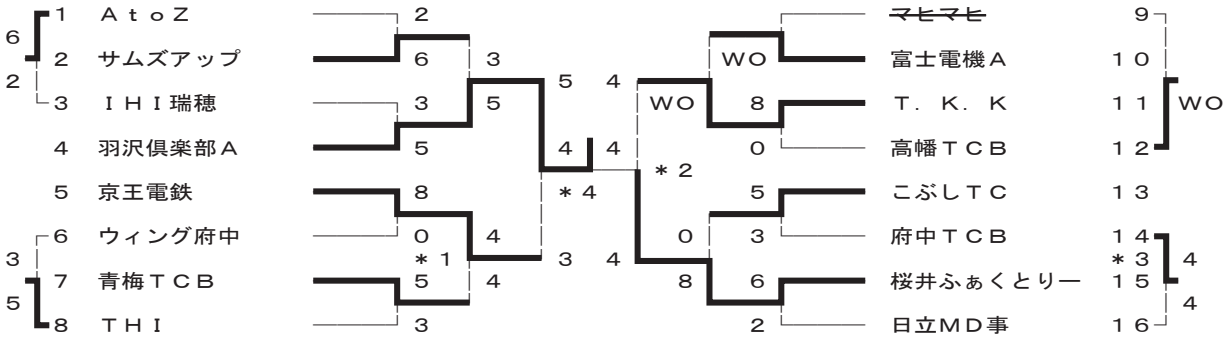

＊１ ８：８ ８７：７７ ＊２ ８：６ ＊３ ７：７ ７６：６２ ＊４ ８：７

７ 部

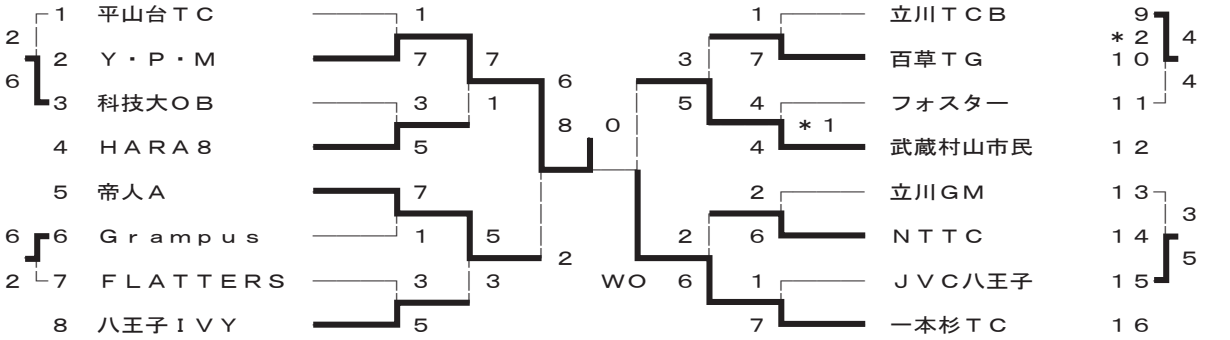

＊１ ７：６ ＊２ ９：８

８ 部

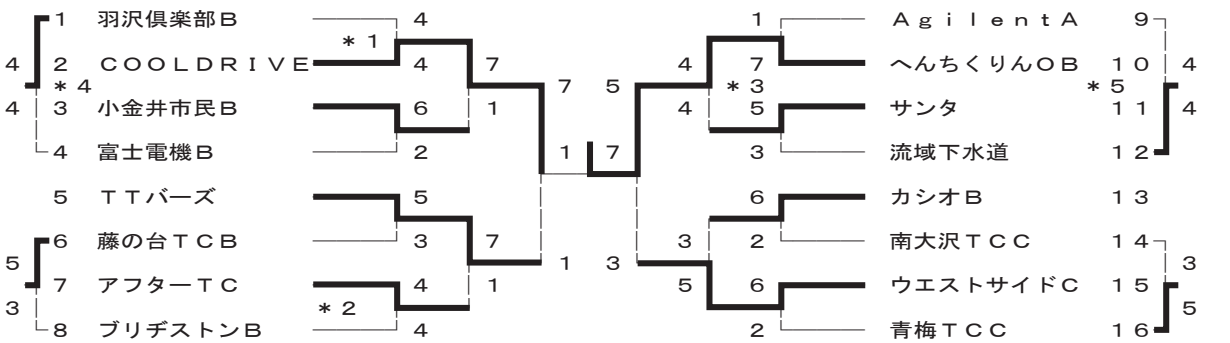

＊１ ８：６ ＊２ ７：７ ６５：６１ ＊３ ８：５ ＊４ ８：８ ７０：６９ ＊５ ８：７

９ 部

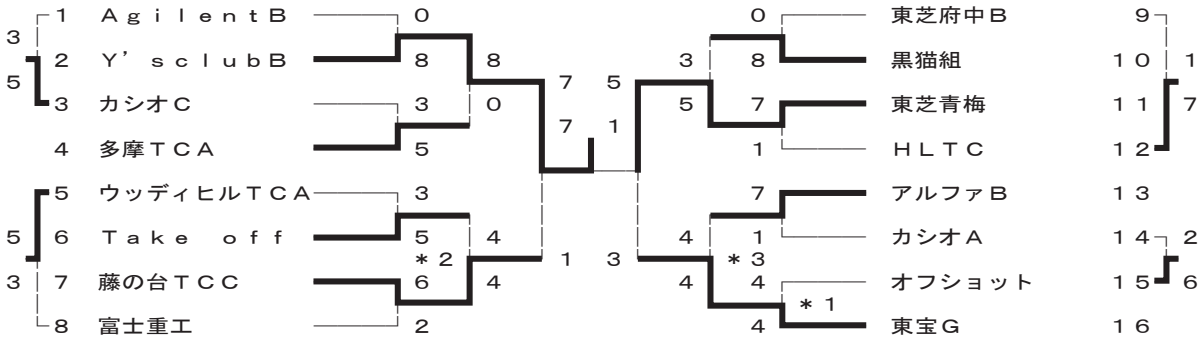

＊１ ８：７ ＊２ ７：７ ６５：６３ ＊３ ８：７

１０ 部

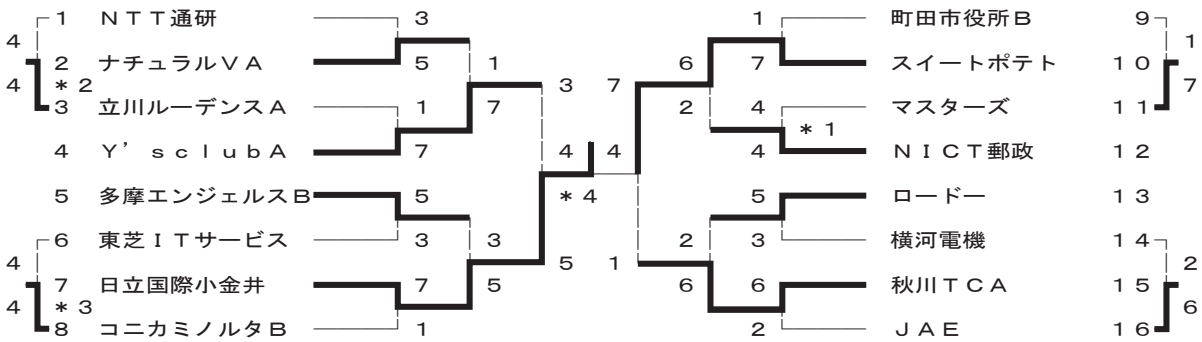

＊１ ８：７ ＊２ ９：７ ＊３ ９：７ ＊４ ８：７

１１ 部

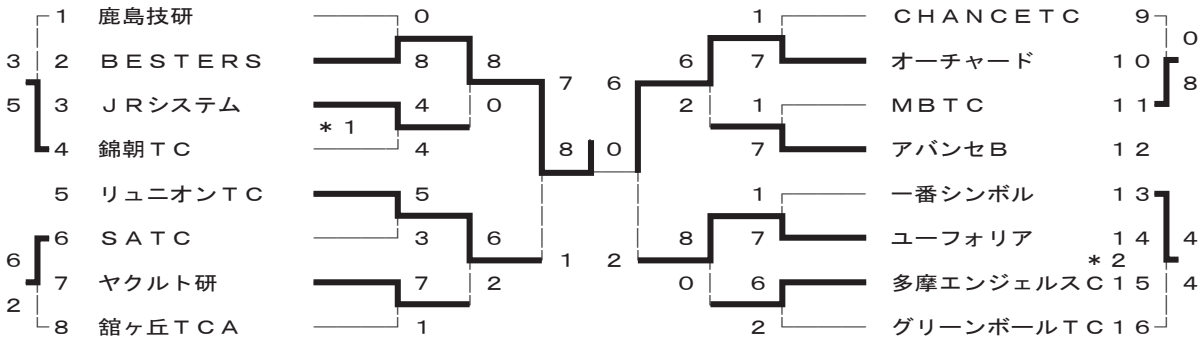

＊１ ９：７ ＊２ ８：７

１２ 部

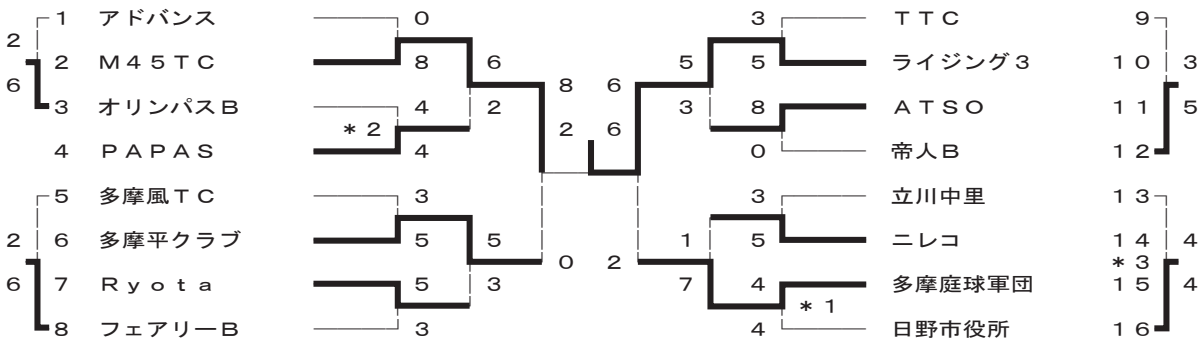

＊１ ７：６ ＊２ ８：８ ８４：８２ ＊３ ７：７ ６９：６４

１３ 部

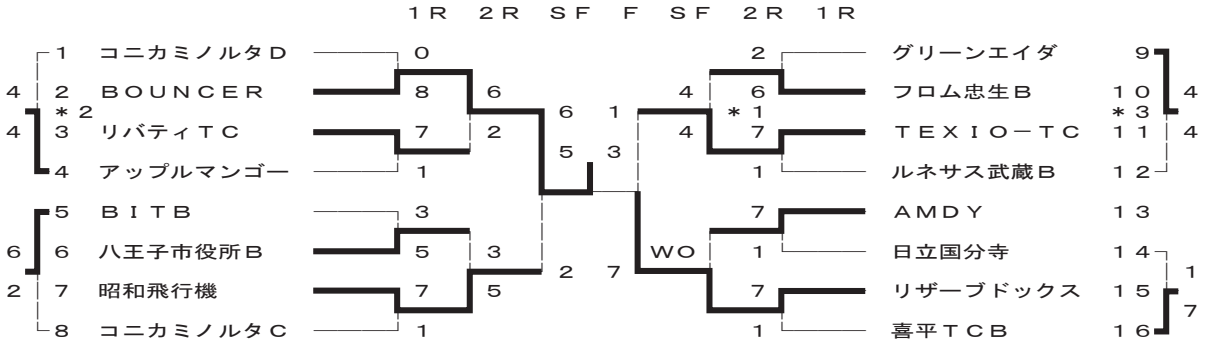

１４ 部

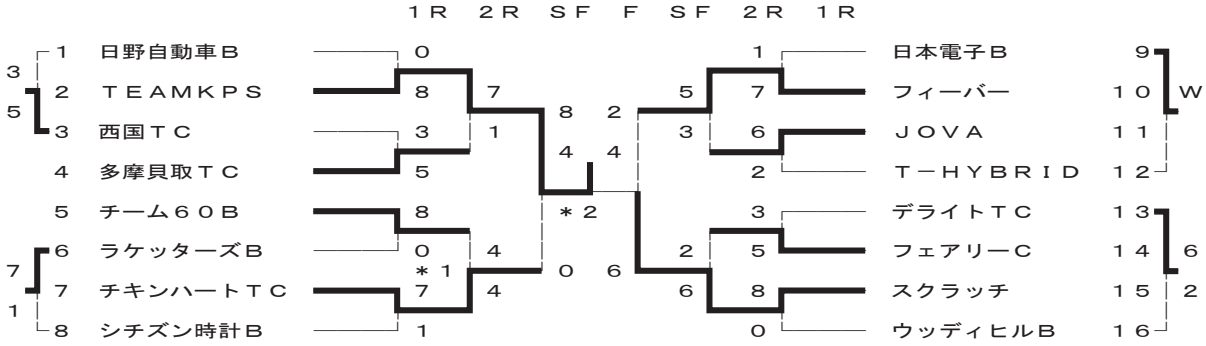

１５ 部

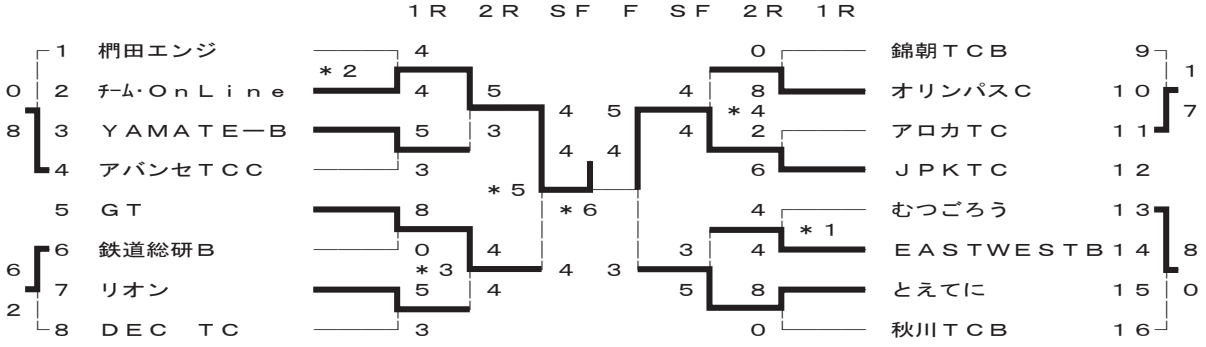

１６ 部

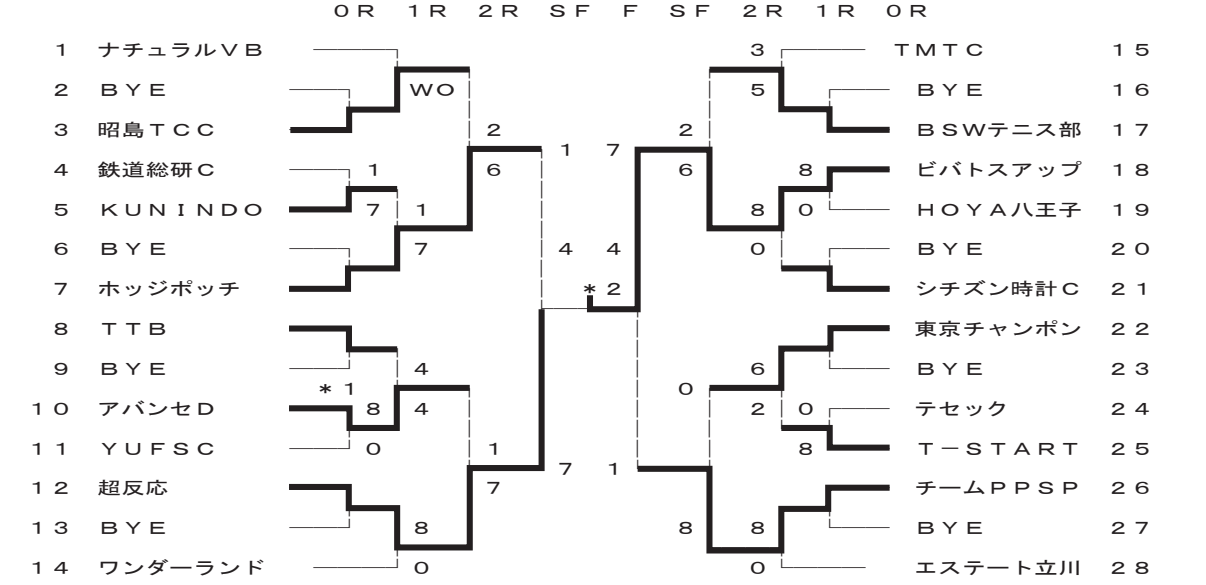

第98回（2013秋季）大会

1 部

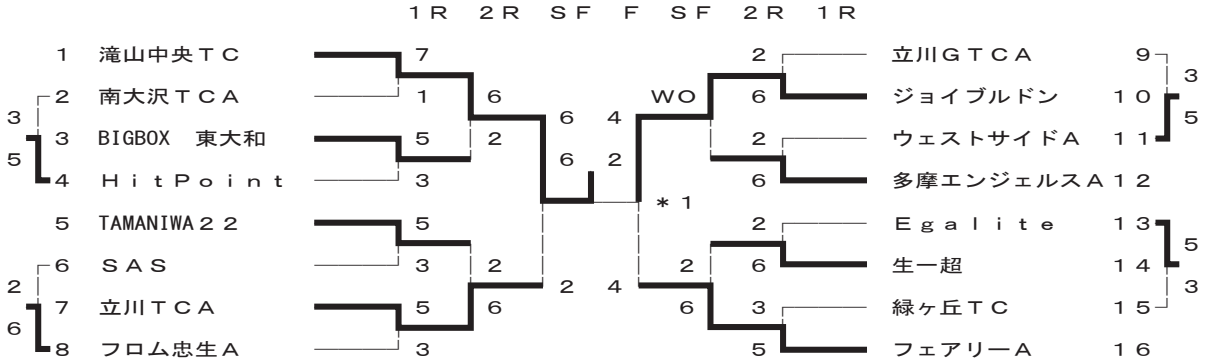

＊１　８：７

2 部

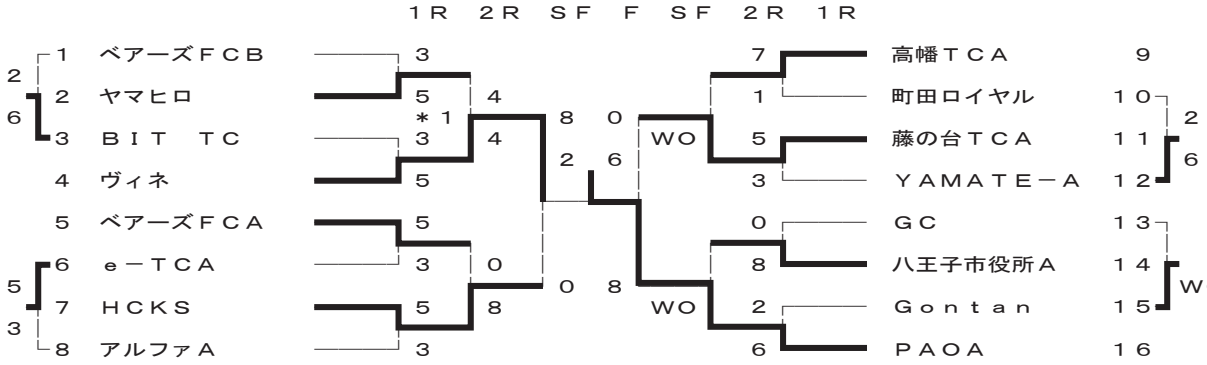

＊１　８：６

3 部

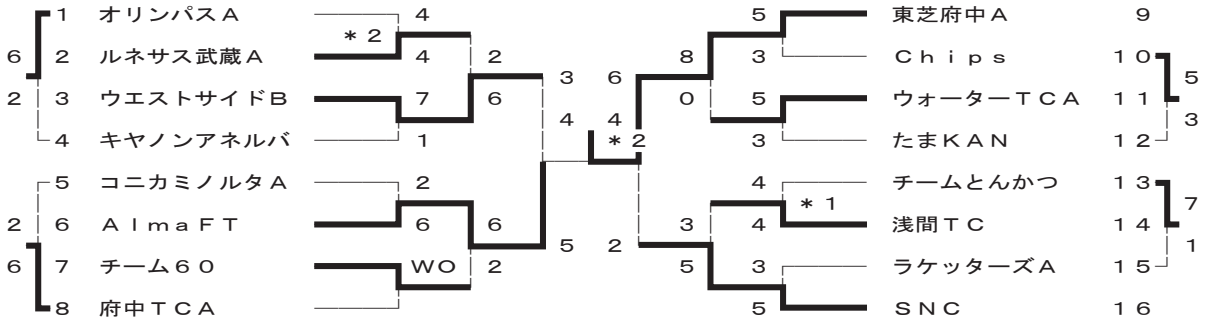

＊１　７：６　：２　８：７　＊２　５０：４３

4 部

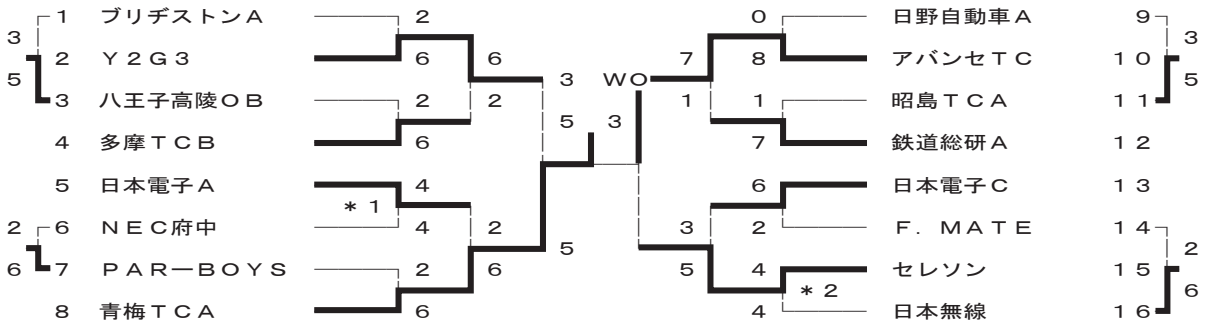

＊１　８：７　＊２　７：７　６９：５７

5 部

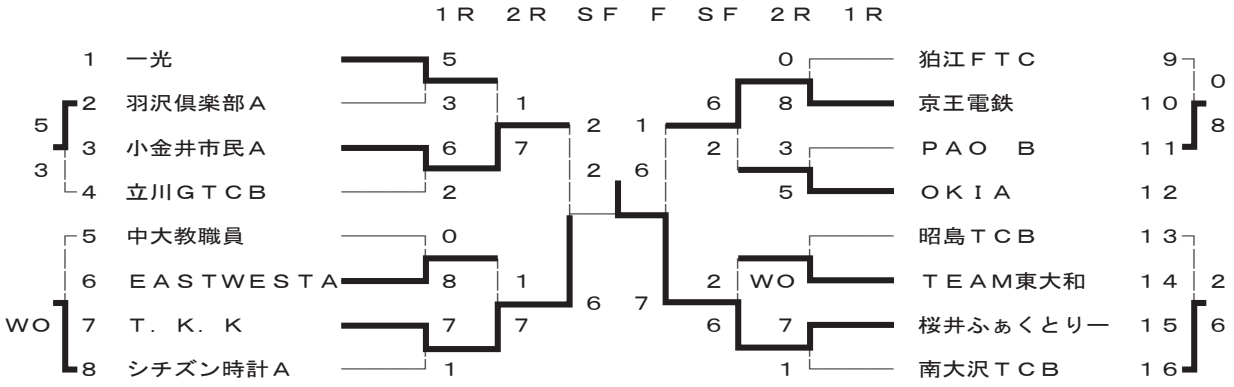

6 部

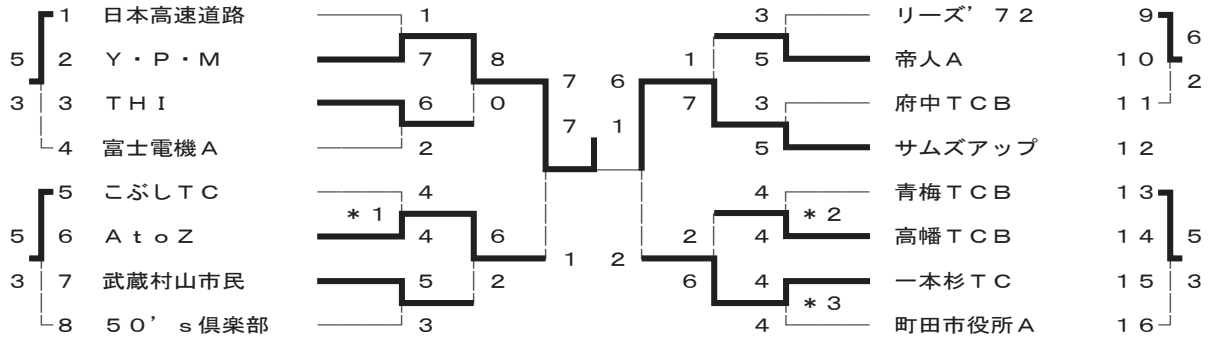

7 部

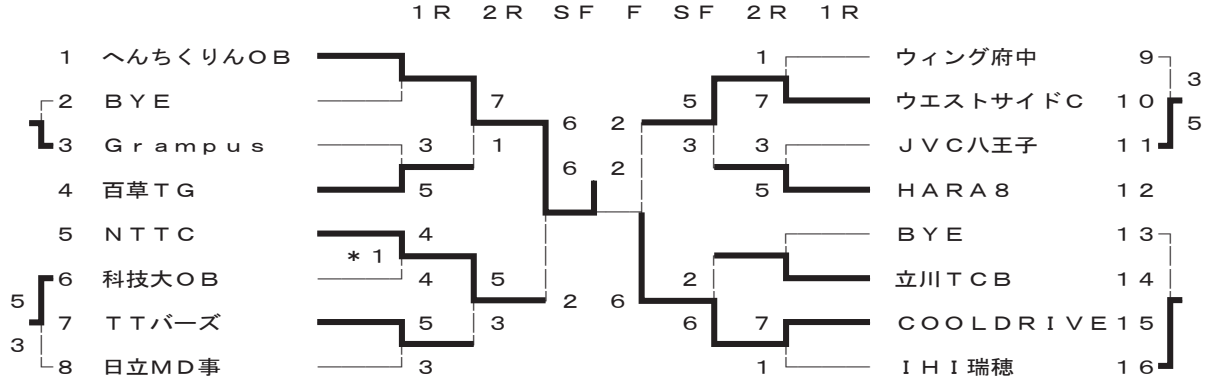

＊1 8：5 八王子IVYは98回大会出場停止

8 部

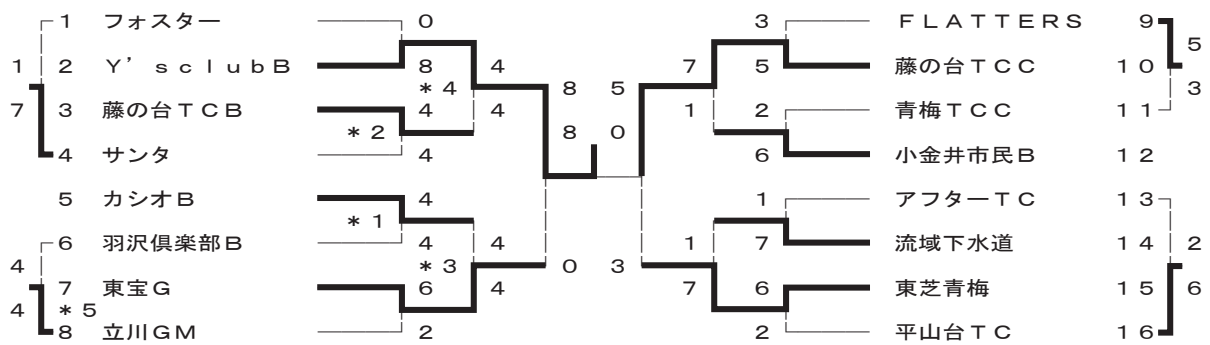

９ 部

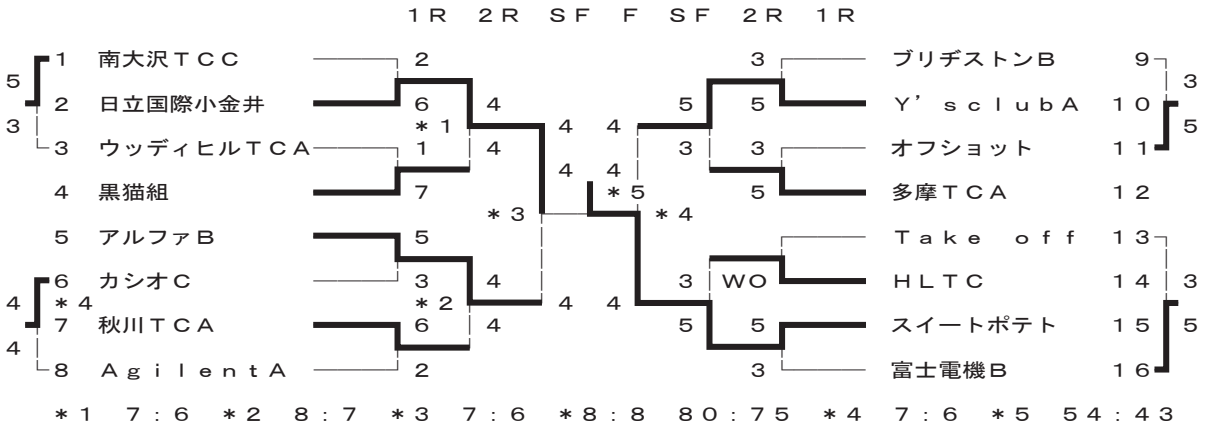

１０ 部

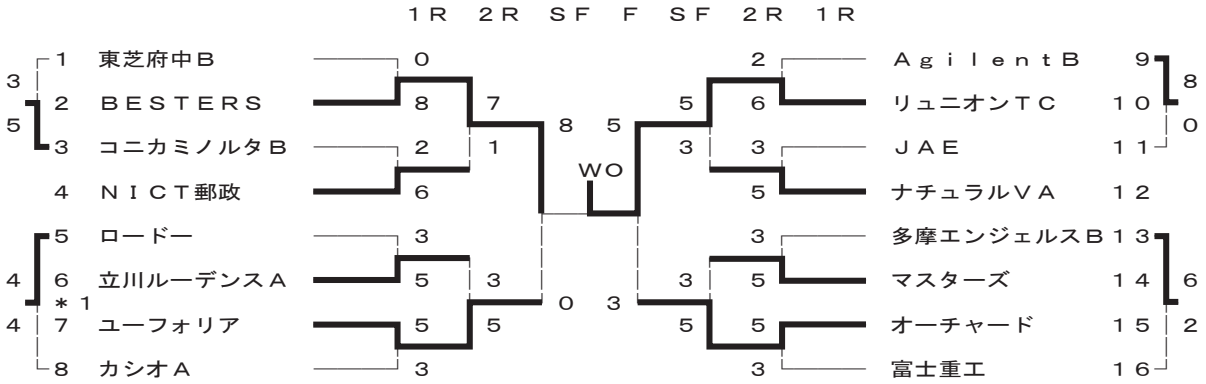

１１ 部

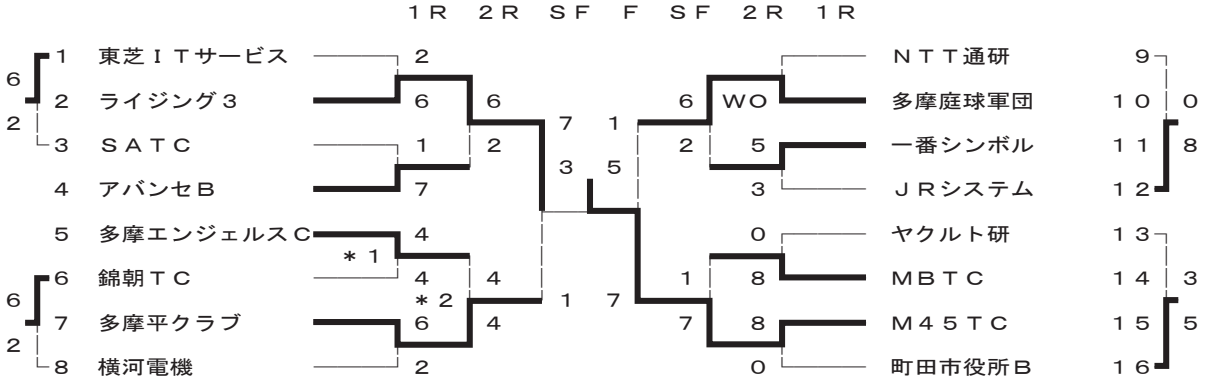

１２ 部

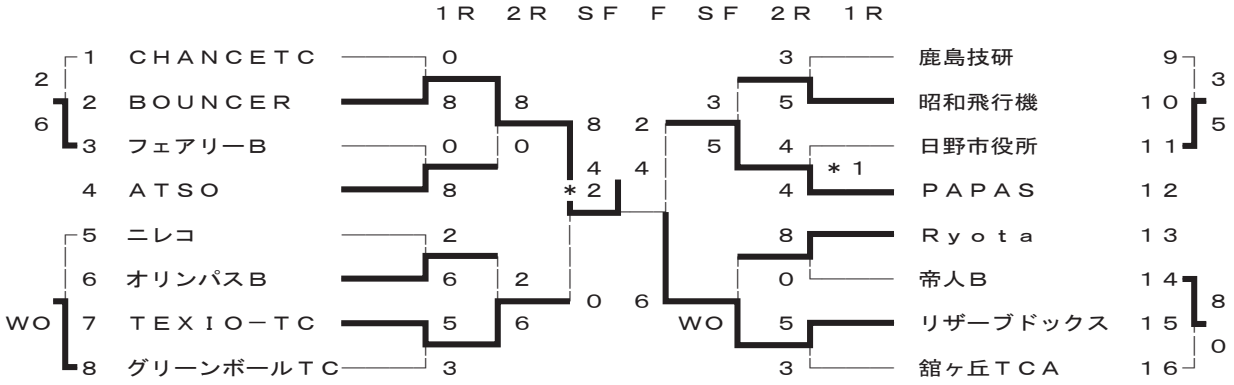

１３部

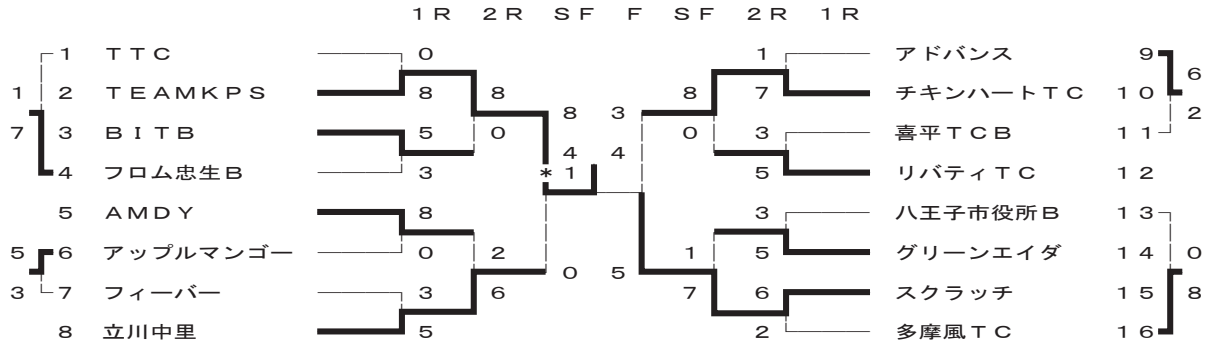

＊１　５２：４３

１４部

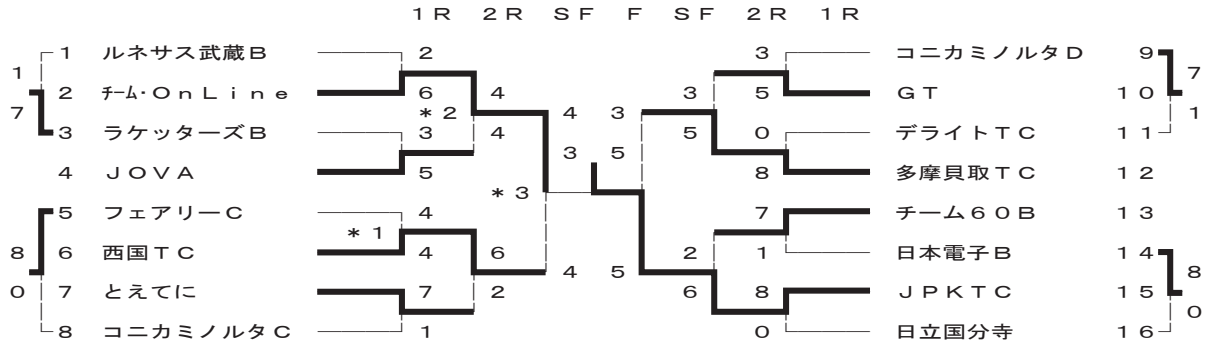

＊１　９：８　＊２　７：６　＊３　８：６

１５部

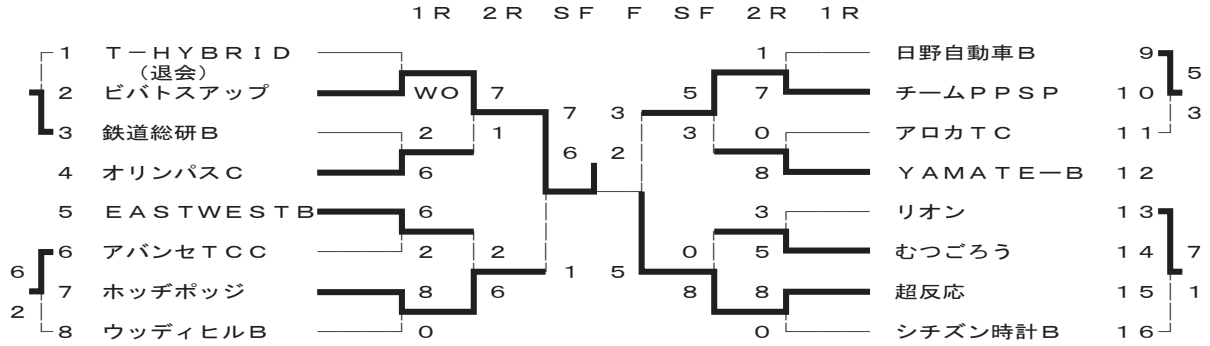

１６部

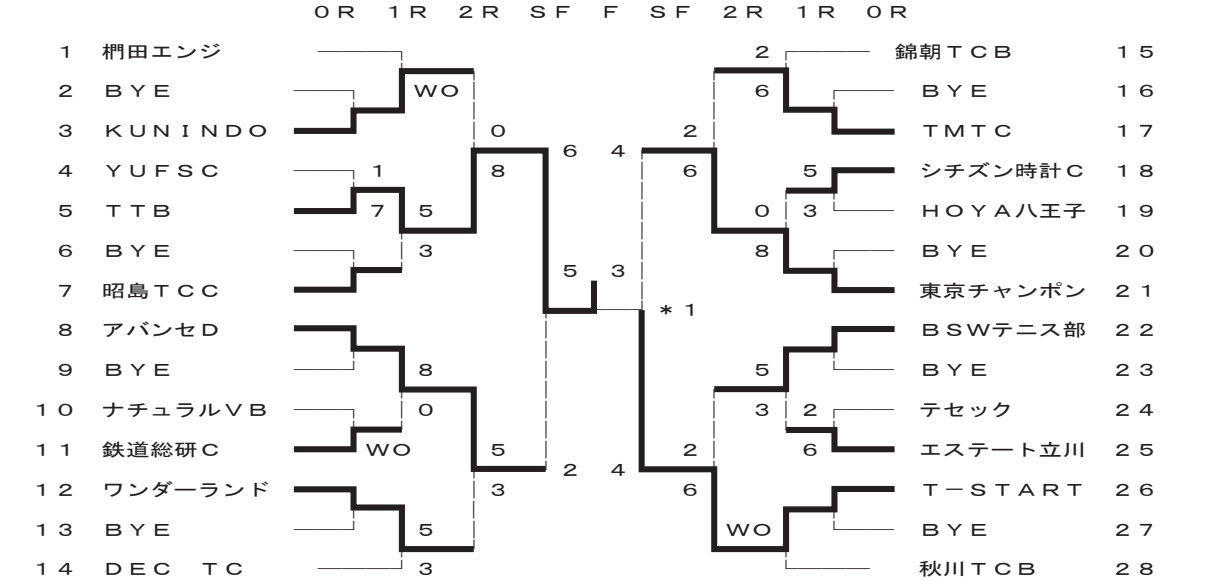

＊１　７：６

第99回（2014春季）大会

1 部

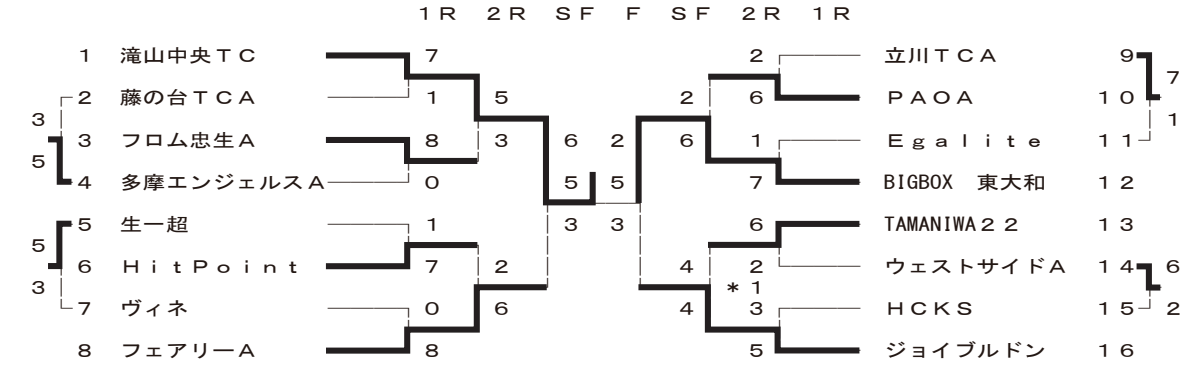

2 部

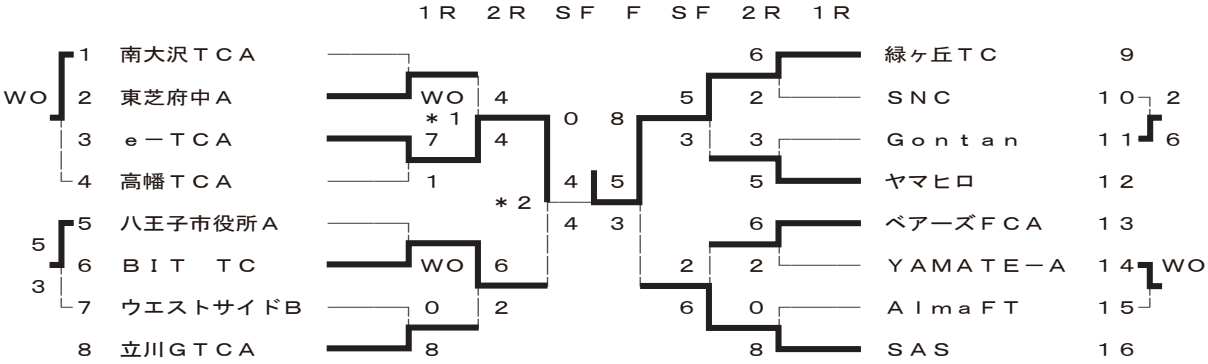

3 部

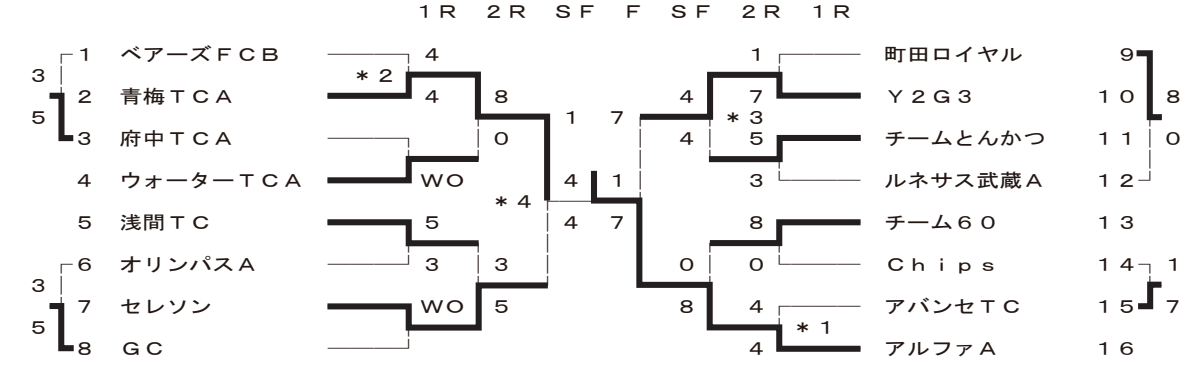

4 部

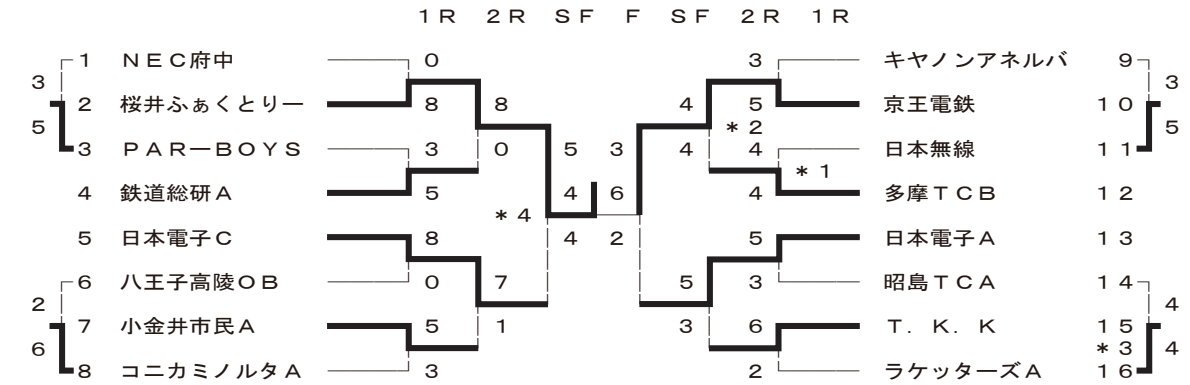

5 部

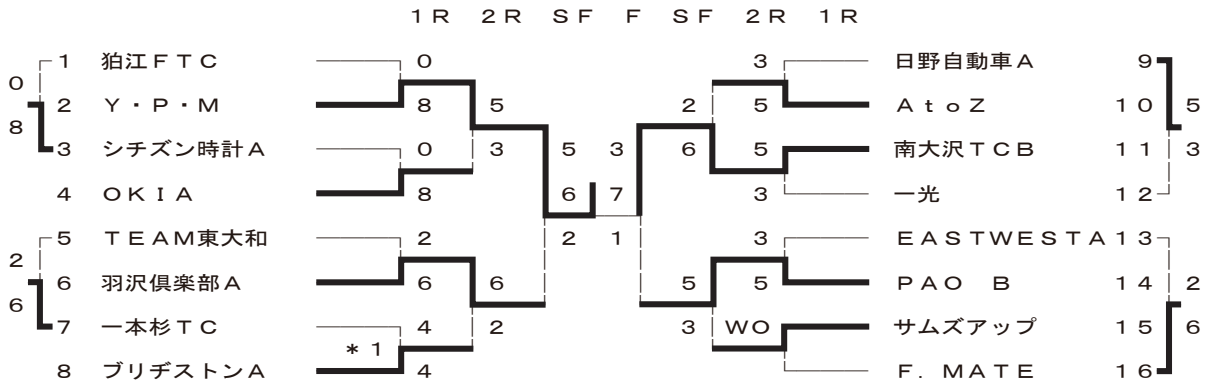
1R 2R SF F SF 2R 1R
1 狛江ＦＴＣ 0
2 Ｙ・Ｐ・Ｍ 8
3 シチズン時計Ａ 0
4 ＯＫＩＡ 8
5 ＴＥＡＭ東大和 2
6 羽沢倶楽部Ａ 6
7 一本杉ＴＣ 4
＊１
8 ブリヂストンＡ 4
5 3
6 7
2 1
3 日野自動車Ａ 9
5 ＡｔｏＺ 10
2 5
6 5 南大沢ＴＣＢ 11
3 一光 12
3 ＥＡＳＴＷＥＳＴＡ 13
5 5 ＰＡＯ Ｂ 14
3 WO サムズアップ 15
Ｆ．ＭＡＴＥ 16
0 2 8 6 2 6
＊１ ７：６

6 部

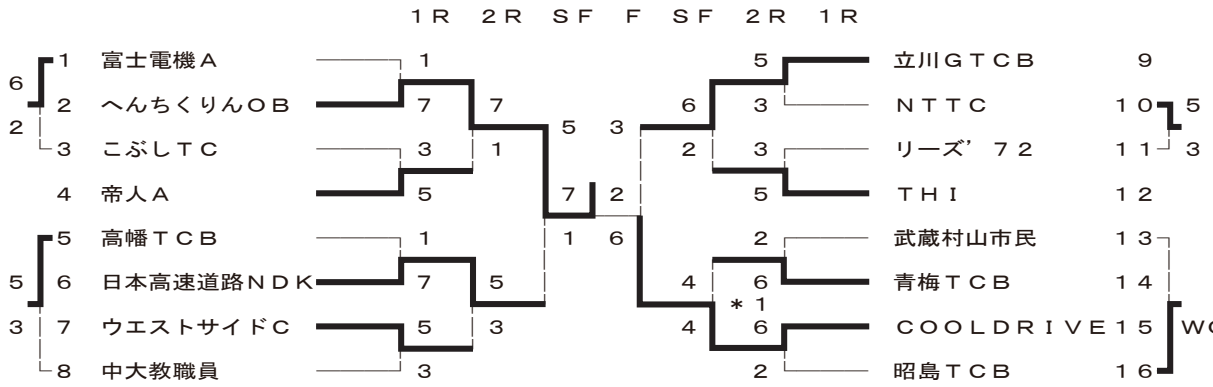
1R 2R SF F SF 2R 1R
1 富士電機Ａ 1
2 へんちくりんＯＢ 7
3 こぶしＴＣ 3
4 帝人Ａ 5
5 高幡ＴＣＢ 1
6 日本高速道路ＮＤＫ 7
7 ウエストサイドＣ 5
8 中大教職員 3
5 3
7 2
1 6
5 立川ＧＴＣＢ 9
6 3 ＮＴＴＣ 10
2 3 リーズ’７２ 11
5 ＴＨＩ 12
2 武蔵村山市民 13
4 6 青梅ＴＣＢ 14
＊１
4 6 ＣＯＯＬＤＲＩＶＥ 15
2 昭島ＴＣＢ 16
6 2 7 5 1 3 5 3 WO
：１ ９：９ ８８：８３

7 部

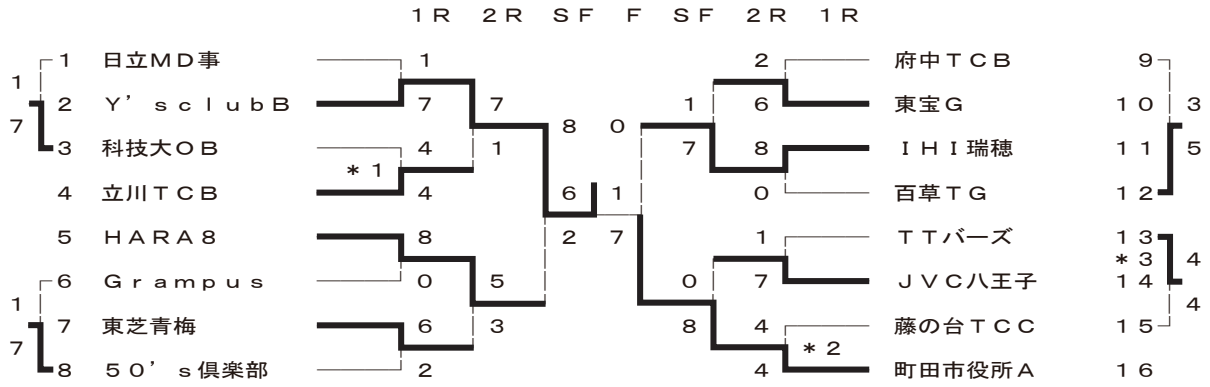
1R 2R SF F SF 2R 1R
1 日立ＭＤ事 1
2 Ｙ’ｓｃｌｕｂＢ 7
3 科技大ＯＢ 4
＊１
4 立川ＴＣＢ 4
5 ＨＡＲＡ８ 8
6 Ｇｒａｍｐｕｓ 0
7 東芝青梅 6
8 ５０’ｓ倶楽部 2
8 0
6 1
2 7
2 府中ＴＣＢ 9
1 6 東宝Ｇ 10
7 8 ＩＨＩ瑞穂 11
0 百草ＴＧ 12
1 ＴＴバーズ 13
＊３
0 7 ＪＶＣ八王子 14
8 4 藤の台ＴＣＣ 15
＊２
4 町田市役所Ａ 16
1 7 1 7 3 5 4 4
＊１ ８：７ ＊２ ７：６ ＊３ ７：６

8 部

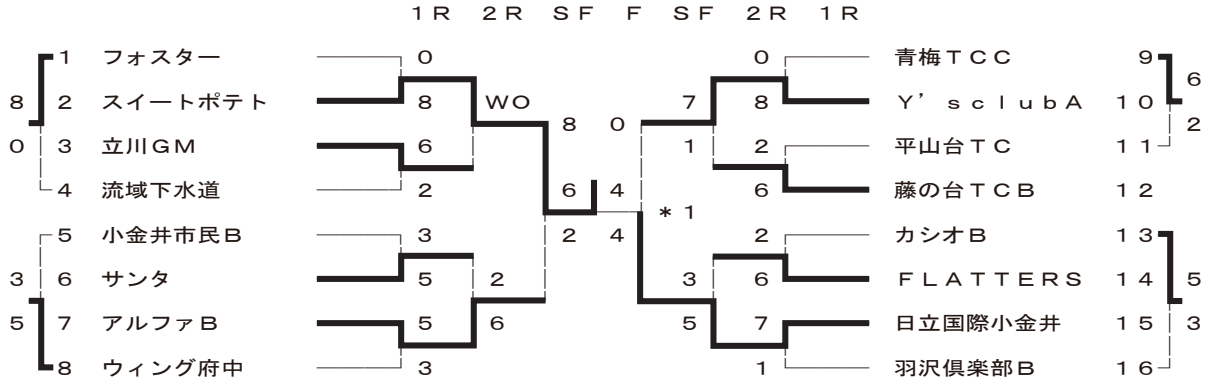
1R 2R SF F SF 2R 1R
1 フォスター 0
2 スイートポテト 8
3 立川ＧＭ 6
4 流域下水道 2
5 小金井市民Ｂ 3
6 サンタ 5
7 アルファＢ 5
8 ウィング府中 3
WO
8 0
6 4
2 4
＊１
0 青梅ＴＣＣ 9
7 8 Ｙ’ｓｃｌｕｂＡ 10
1 2 平山台ＴＣ 11
6 藤の台ＴＣＢ 12
2 カシオＢ 13
3 6 ＦＬＡＴＴＥＲＳ 14
5 7 日立国際小金井 15
1 羽沢倶楽部Ｂ 16
8 0 3 5 6 3 6 2
＊１ ９：６

９ 部

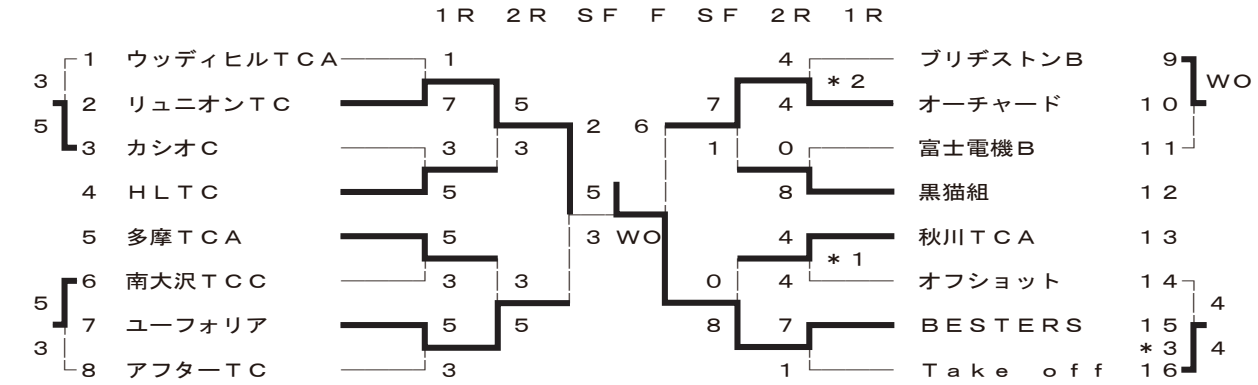

１０ 部

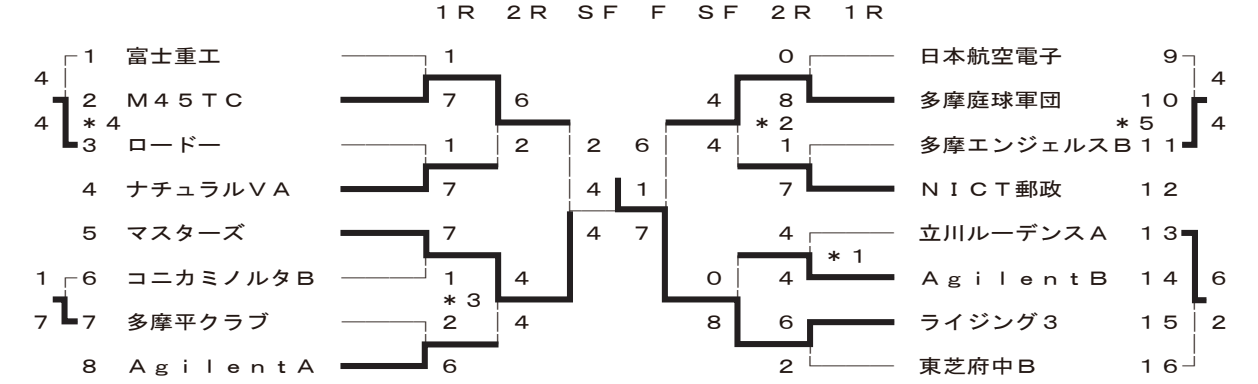

１１ 部

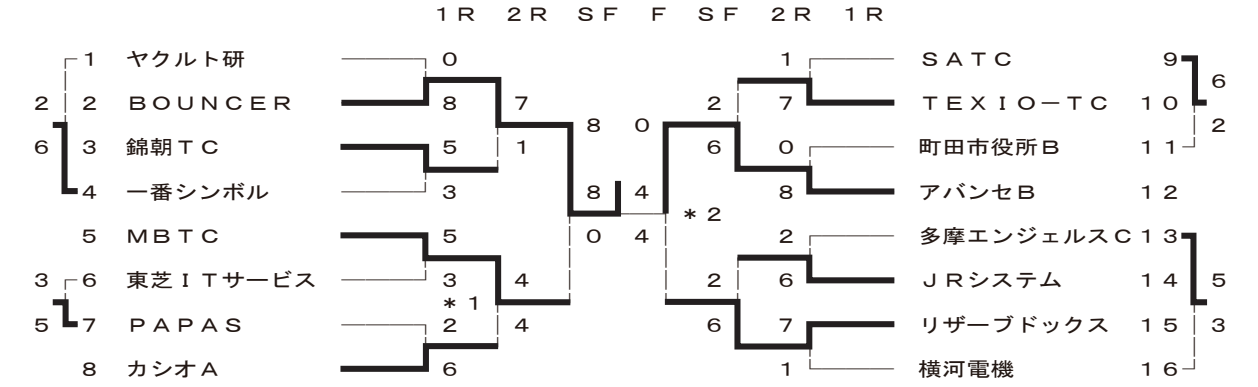

１２ 部

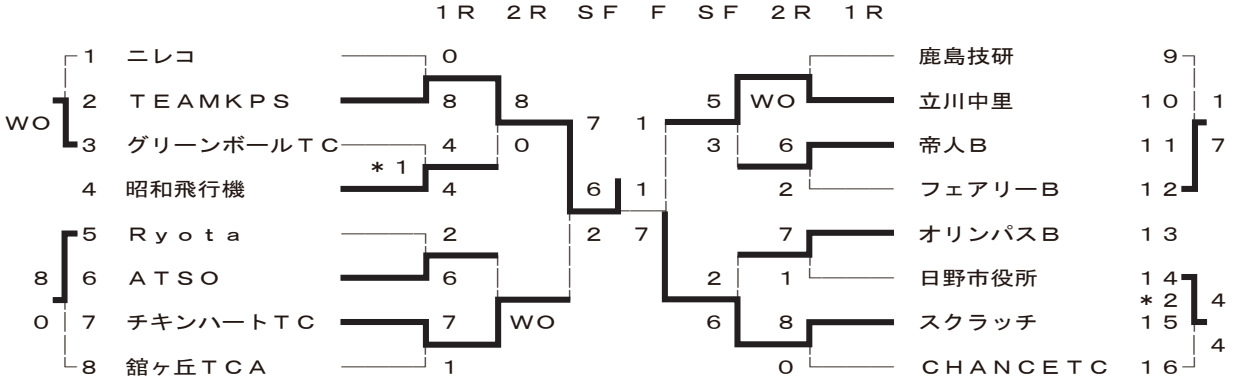

１３部

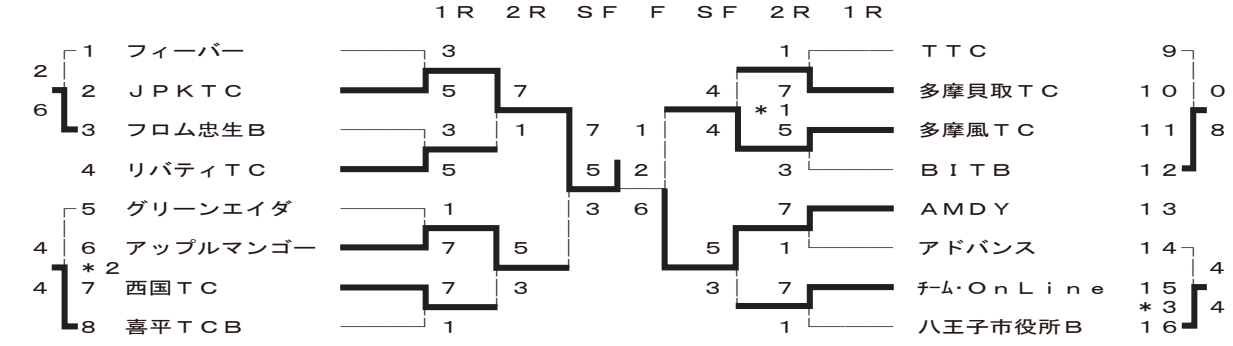

＊１ ７：６ ＊２ ８：８ ８９：８１ ＊３ ７：７ ７５：７２

１４部

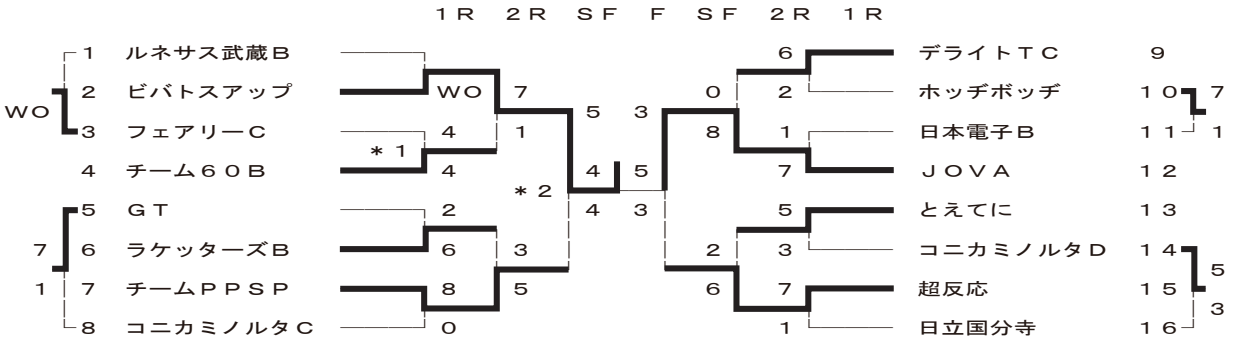

＊１ ９：６ ＊２ ８：７

１５部

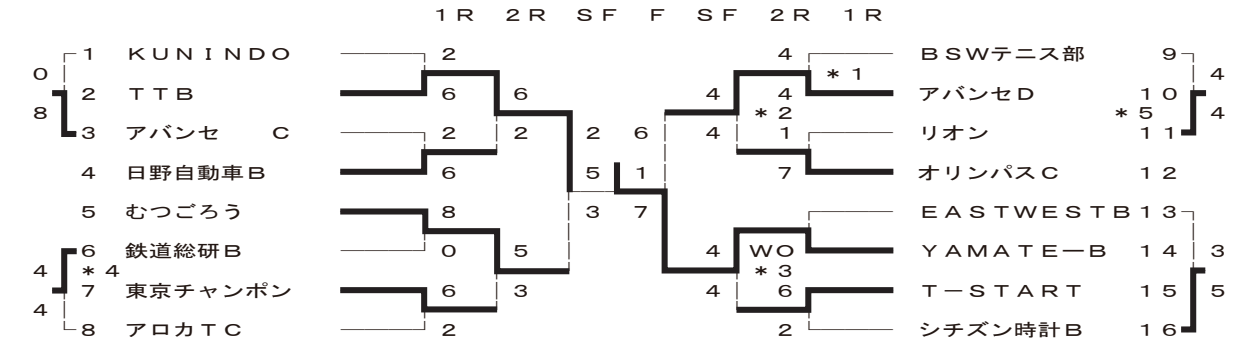

＊１ ９：７ ＊２ ８：７ ＊３ ８：７ ＊４ ７：７ ６５：６４ ＊５ ９：５

１６部

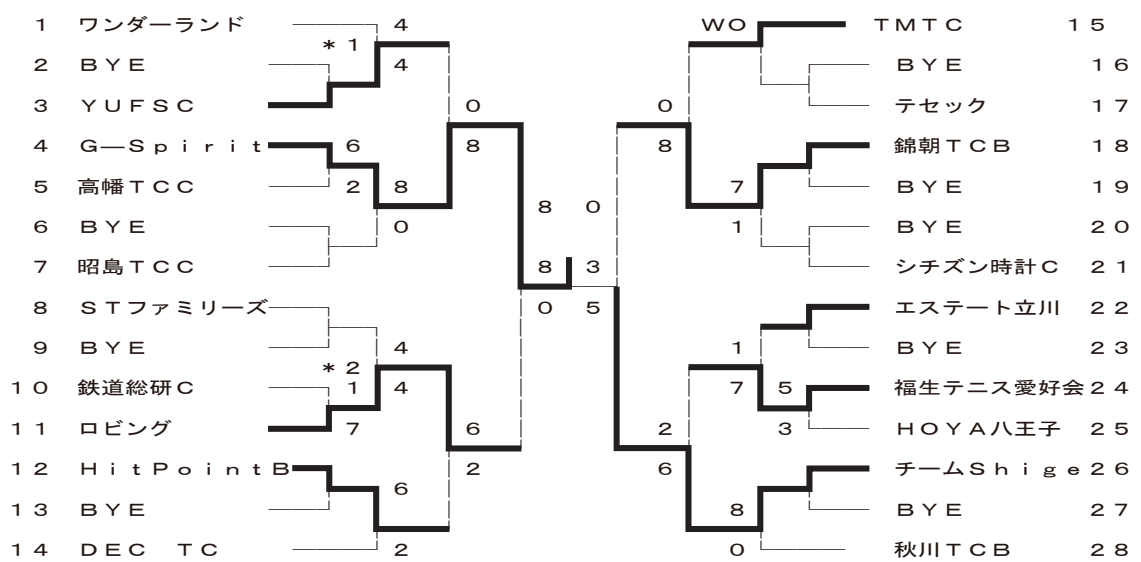

＊１ ８：７ ＊２ ９：７

■第100回（2014秋季）大会■

1 部

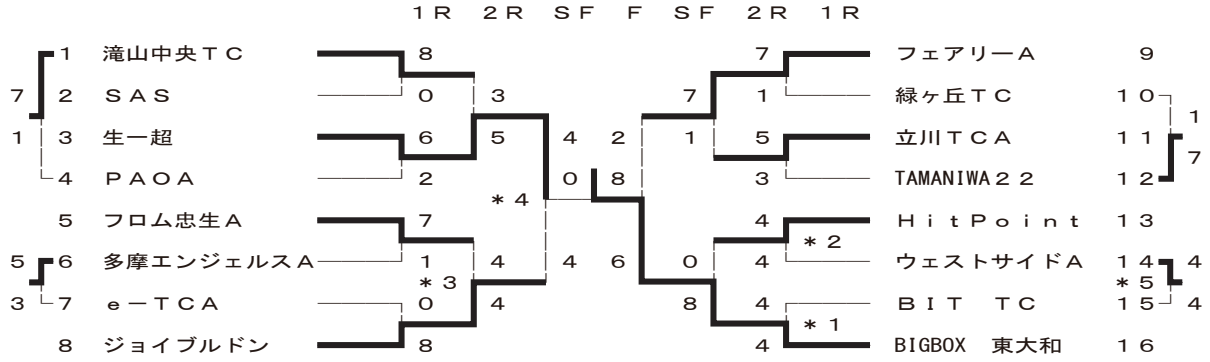

＊1 8：6 ＊2 8：6 ＊3 8：8 78：71 ＊4 7：7 67：65 ＊5 8：7

2 部

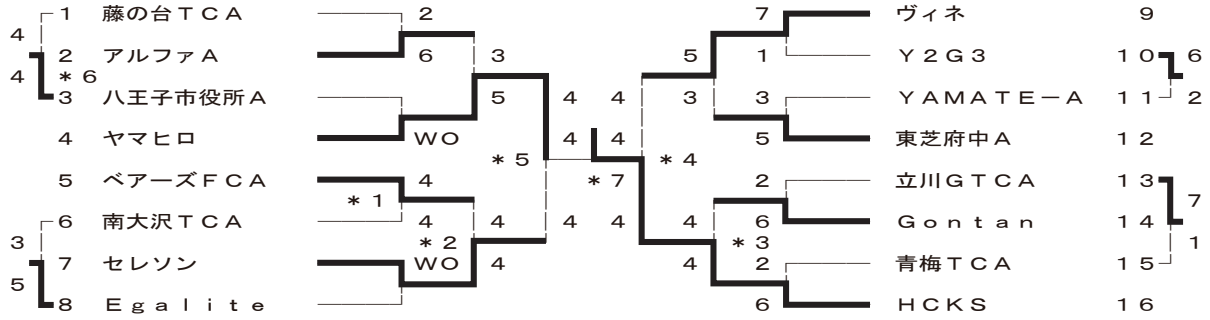

＊1 7：7 61：58 ＊2 8：8 78：71 ＊3 8：7 ＊4 9：8 ＊5 8：6
＊6 7：6 ＊7 56：48

3 部

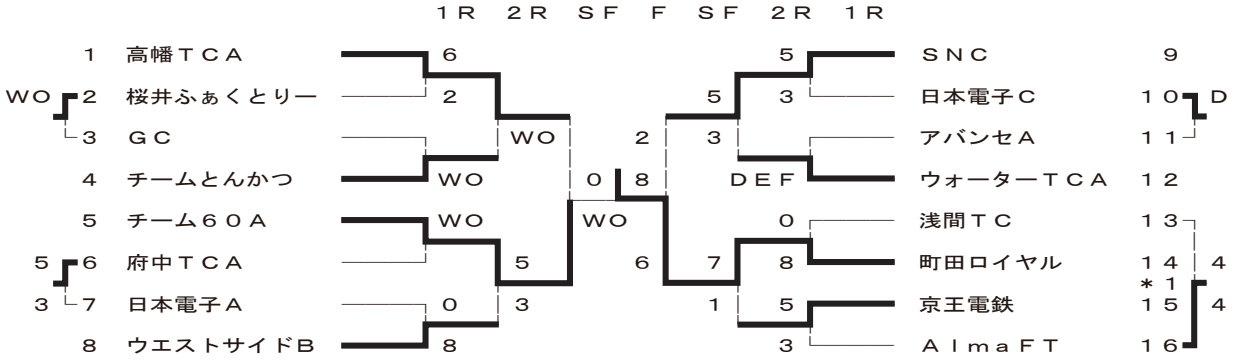

＊1 8：7

4 部

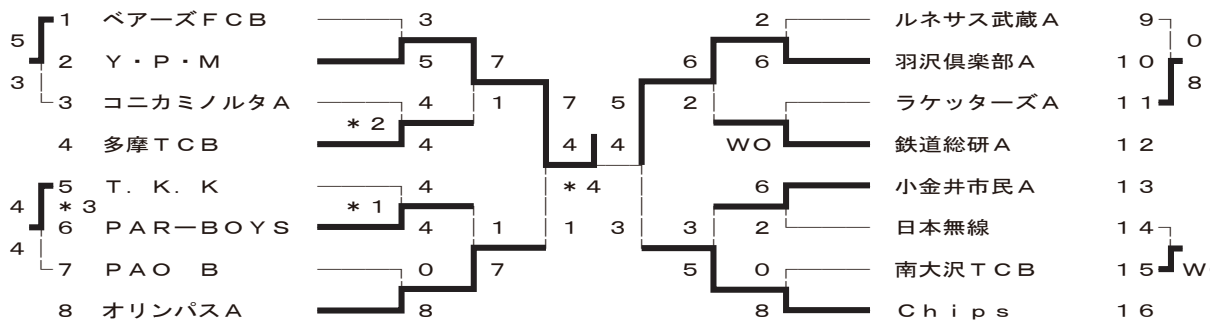

＊1 8：6 ＊2 9：7 ＊3 7：7 69：56 ＊4 54：53

5 部

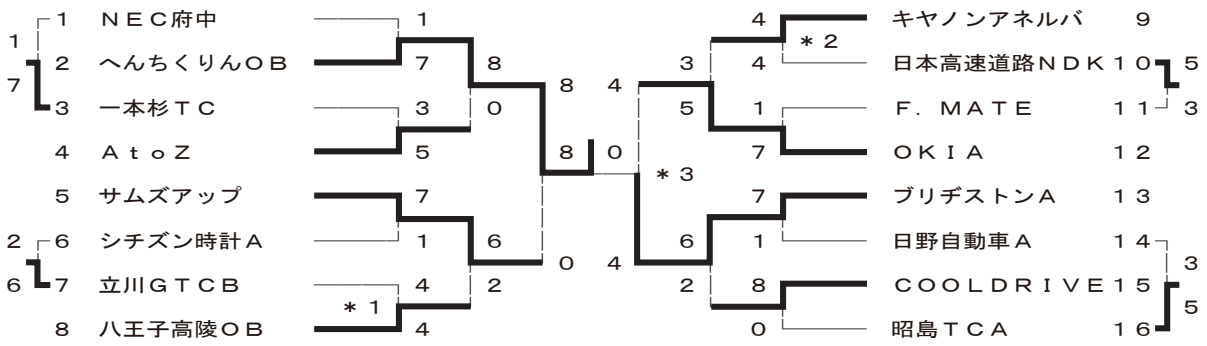
1R 2R SF F SF 2R 1R
1 NEC府中
2 へんちくりんOB
3 一本杉TC
4 AtoZ
5 サムズアップ
6 シチズン時計A
7 立川GTCB
8 八王子高陵OB
キヤノンアネルバ 9
日本高速道路NDK 10
F. MATE 11
OKIA 12
ブリヂストンA 13
日野自動車A 14
COOLDRIVE 15
昭島TCA 16
＊1 8：7 ＊2 8：6 ＊3 8：7

6 部

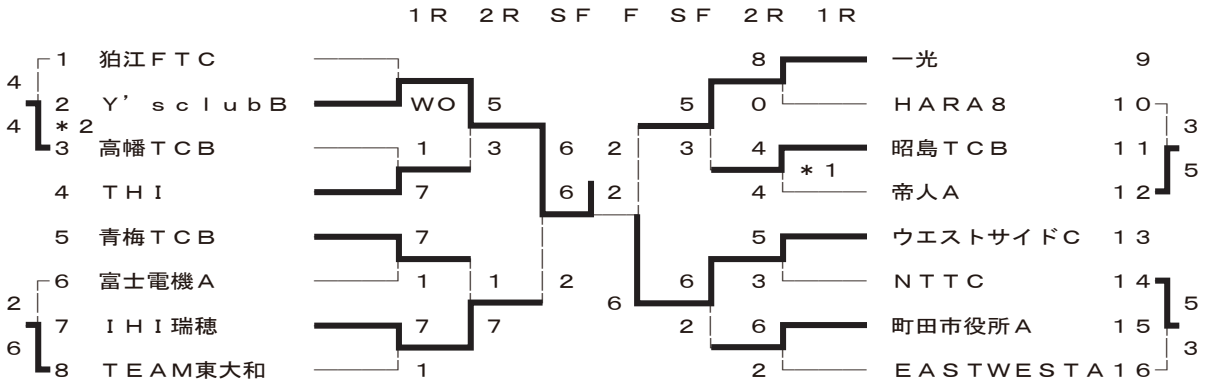
1R 2R SF F SF 2R 1R
1 狛江FTC
2 Y’sclubB
3 高幡TCB
4 THI
5 青梅TCB
6 富士電機A
7 IHI瑞穂
8 TEAM東大和
一光 9
HARA8 10
昭島TCB 11
帝人A 12
ウエストサイドC 13
NTTC 14
町田市役所A 15
EASTWESTA 16
＊1 7：7 73：64 ＊2 7：7 72：60

7 部

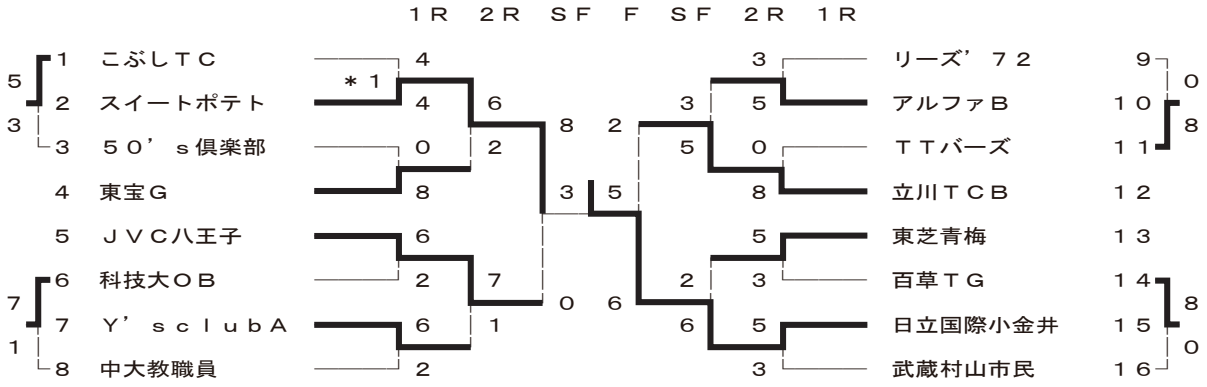
1R 2R SF F SF 2R 1R
1 こぶしTC
2 スイートポテト
3 50’s倶楽部
4 東宝G
5 JVC八王子
6 科技大OB
7 Y’sclubA
8 中大教職員
リーズ’72 9
アルファB 10
TTバーズ 11
立川TCB 12
東芝青梅 13
百草TG 14
日立国際小金井 15
武蔵村山市民 16
＊1 7：6

8 部

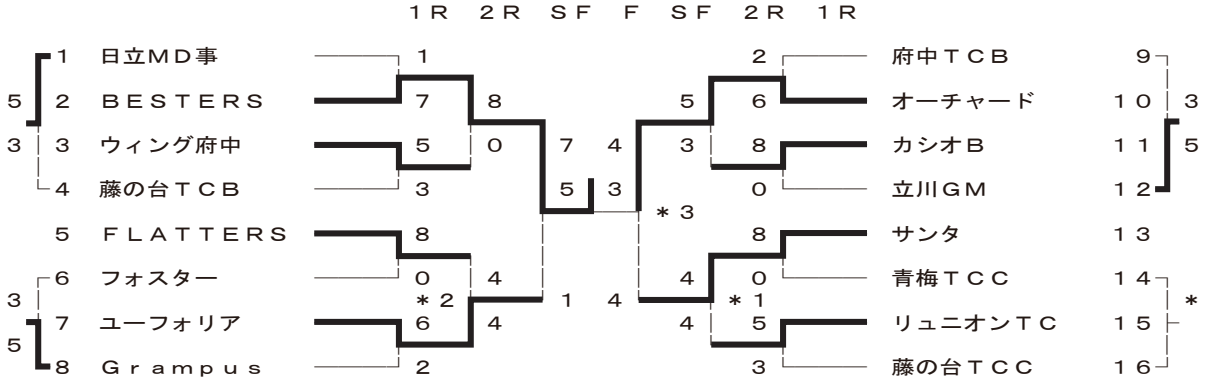
1R 2R SF F SF 2R 1R
1 日立MD事
2 BESTERS
3 ウィング府中
4 藤の台TCB
5 FLATTERS
6 フォスター
7 ユーフォリア
8 Grampus
府中TCB 9
オーチャード 10
カシオB 11
立川GM 12
サンタ 13
青梅TCC 14
リュニオンTC 15
藤の台TCC 16
＊1 8：8 75：73 ＊2 8：7 ＊3 8：7 ＊4両者敗者とする

９ 部

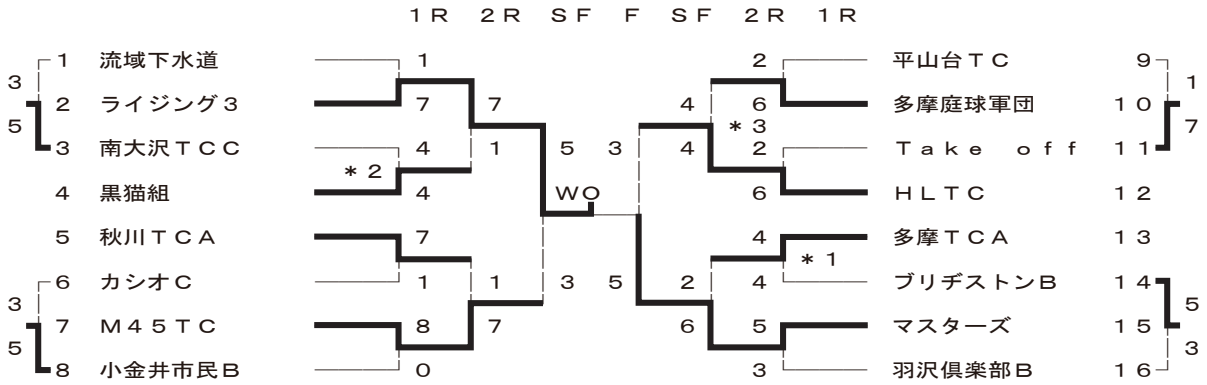

１０ 部

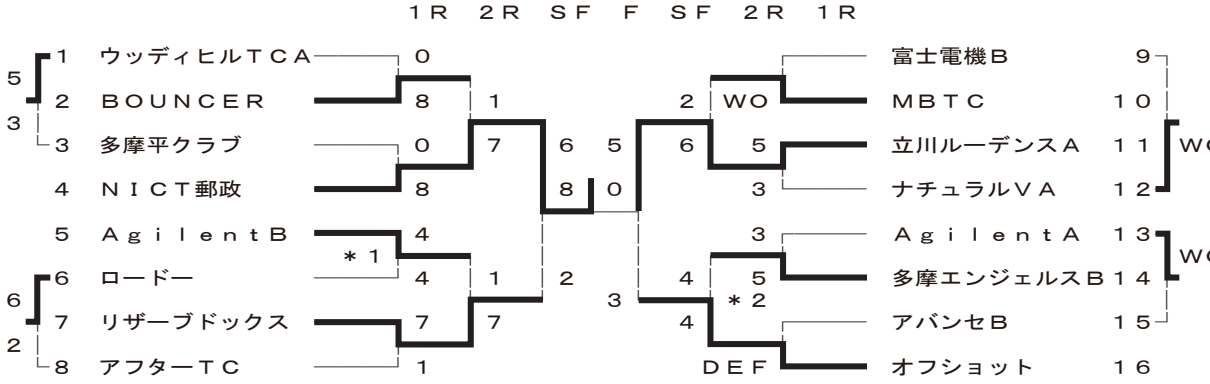

１１ 部

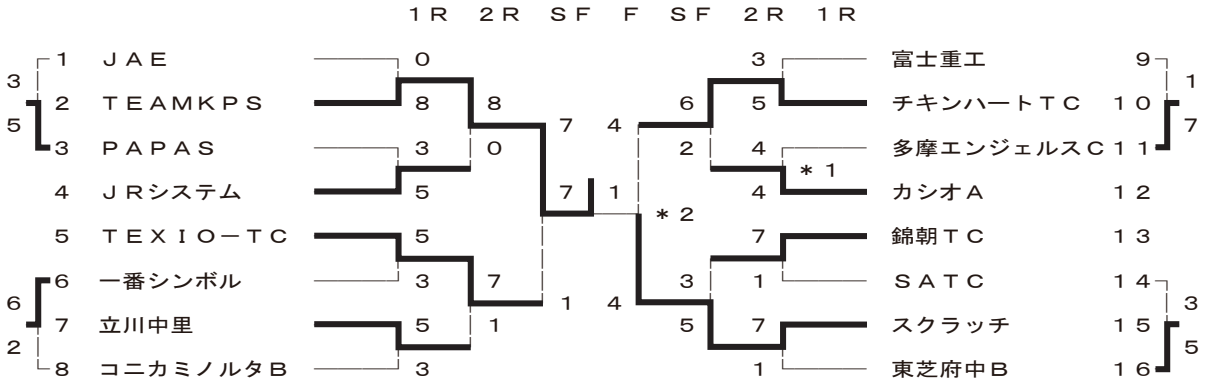

１２ 部

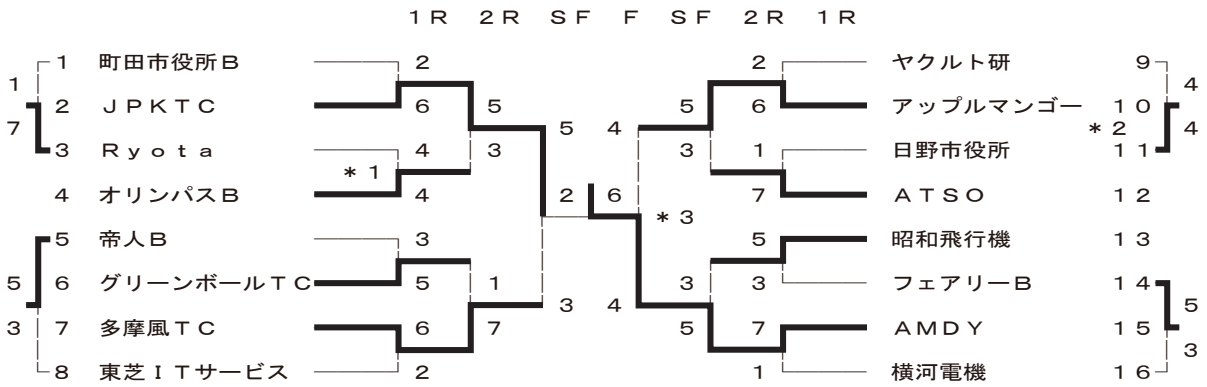

１３ 部

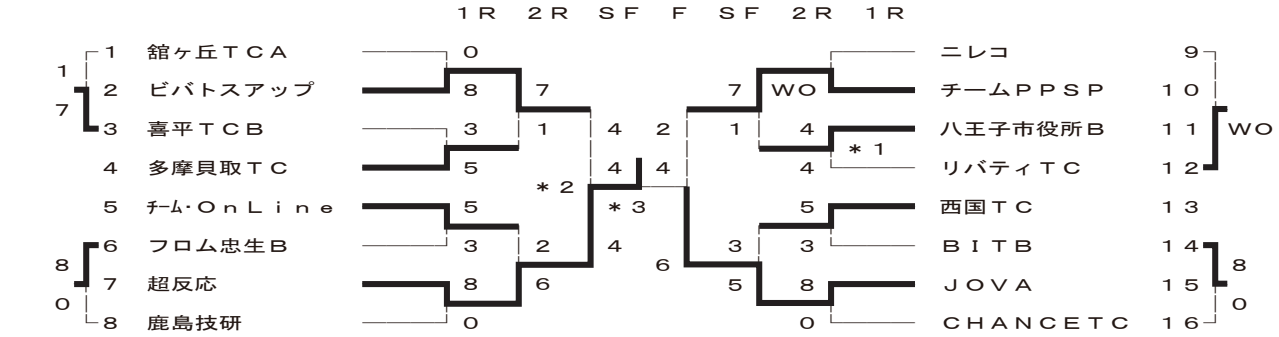

＊１ ７：７ ６７：６２ ＊２ ７：６ ＊３ ５７：５６

１４ 部

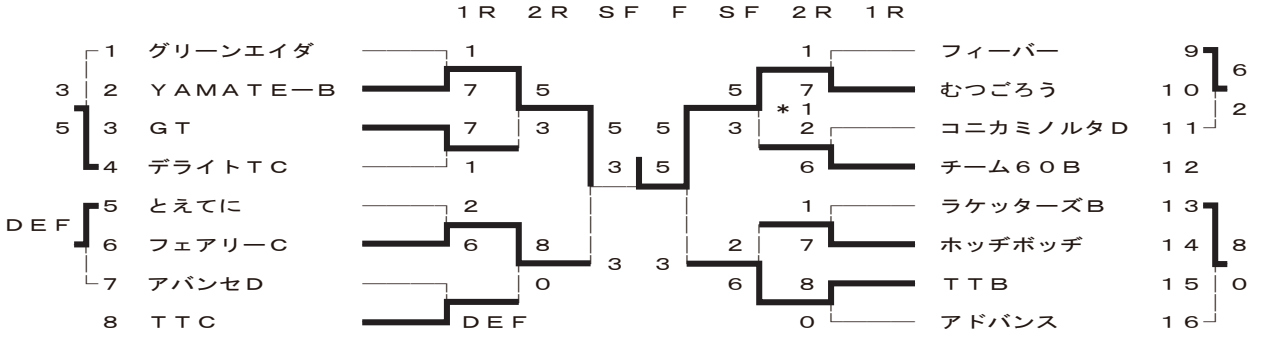

１５ 部

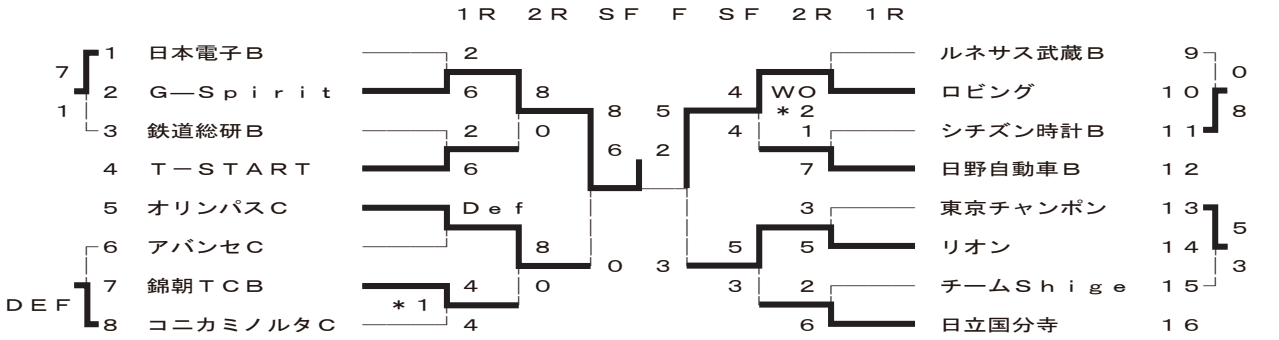

＊１ ８：７ ＊２ ８：７

１６ 部

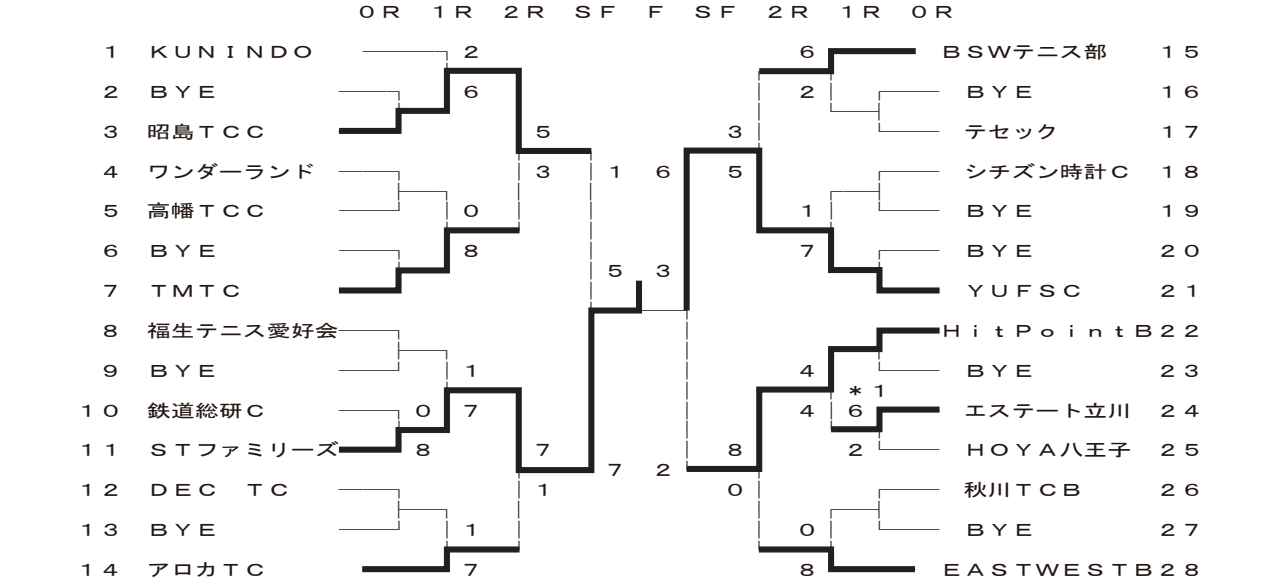

＊１ ７：６

2012年春季　第95回 団体戦・第57回 OLリーグ

2012.7.21　フォレストイン昭和館にて表彰式を実施

2013年春季　第97回 団体戦・第59回 OLリーグ

2013.7.20　フォレストイン昭和館にて表彰式を実施

2014年春季　第99回 団体戦・第61回 OLリーグ

2014.7.19　フォレストイン昭和館にて表彰式を実施

2012年秋季　第96回 団体戦

2012.11.25　昭和の森テニスセンター

2013年秋季　第98回 団体戦

2013.11.24　昭和の森テニスセンター

2014年秋季　第100回 団体戦

2014.11.23　昭和の森テニスセンター

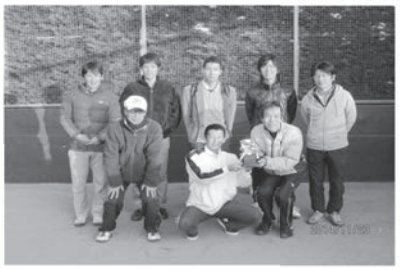

OLリーグの歴史（戦績）

第1回～第62回大会の軌跡

大会名	年　度	優　　勝	準　優　勝		参加
第１回	1984年春	日野自工	日立中研(A)		8
第２回	1984年秋	電波研	日立中研(B)		10
第３回	1985年春	日立中研(A)	立川GM(B)	電波研	16
第４回	1985年秋	ＹＨＰ(A)	電波研		16
第５回	1986年春	日産自動車	立川GM(A)	ＹＨＰ(B)	20
第６回	1986年秋	ＹＨＰ(A)	立川GM(B)	日立中研(B)	20
第７回	1987年春	日立中研(C)	立川GM(A)	日立中研(B)	24
第８回	1987年秋	日本電気(A)	八王子市役所	日野自工	21
第９回	1988年春	日野自工	オーチャード	日立武蔵	23
第10回	1988年秋	日野市役所	立川GM	オーチャード	21
第11回	1989年春	日本電気	日野市役所	日立武蔵	20
第12回	1989年秋	立川GM	日立武蔵	帝人	19
第13回	1990年春	三ツ木ローン	日野自工	武蔵台TC	21
第14回	1990年秋	三ツ木ローン	武蔵台TC	ＣＲＬ	18
第15回	1991年春	立川GM(B)	ベアーズファミリー	コニカ日野	20
第16回	1991年秋	立川GM(B)	町田ロイヤル	日立武蔵	20
第17回	1992年春	八王子アイビー	武蔵台TC	日立武蔵	19
第18回	1992年秋	日本電気	日立武蔵	立川GM(B)	18
第19回	1993年春	立川GM	ＣＲＬ	日野自工	20
第20回	1993年秋	日野自工	シチズン時計	ウォータークラブ	21
第21回	1994年春	日立武蔵	シチズン時計	武蔵台TC	24
第22回	1994年秋	調布ＴＣ	日野自工	ベアーズファミリー	24

大会名	年　度	優　　勝	準　優　勝	コンソレ優勝	参加
第23回	1995年春	日野自工	ＣＲＬ	ＮＥＣ府中	24
第24回	1995年秋	ベアーズＦＣ(A)	ベアーズ(B)	日立武蔵	21
第25回	1996年春	ベアーズＦＣ(A)	調布ＴＣ	ＳＡＴＣ	24
第26回	1996年秋	ベアーズＦＣ(A)	ＳＡＴＣ	ベアーズＦＣ(B)	26
第27回	1997年春				
第28回	1997年秋				
第29回	1998年春	フォーラス	日野自動車	シチズン時計	28
第30回	1998年秋	ＳＡＴＣ	ベアーズＦＣ(A)	立川GM	25
第31回	1999年春	ベアーズＦＣ(A)	ＳＡＴＣ	カシオ	25
第32回	1999年秋	ベアーズＦＣ(A)	フィルコンＭＡＴＥ	東宝グッチーズ	24

大会名	年　度	1　部		2　部		参加
		優　勝	準優勝	優　勝	準優勝	
第33回	2000年春	ベアーズFC(A)	ベアーズ(B)	武蔵台TC	グランドキャニオン	29
第34回	2000年秋	ベアーズFC(A)	立川GM	高幡TC	東宝グッチーズ	29
第35回	2001年春	ベアーズFC	SATC	チャンス	八王子ローン	28
第36回	2001年秋	ベアーズFC	立川GM	マヒマヒ	CRL	28
第37回	2002年春	ベアーズFC	SATC	SPLASH	プリティーウーマン	30
第38回	2002年秋	SPLASH	マヒマヒ	チームサザン	沖電気	31
第39回	2003年春	SPLASH	高幡TC	グリーンボール	50′S倶楽部	29
第40回	2003年秋	チームサザン	SPLASH	日野自動車	シチズン時計	29
第41回	2004年春	SPLASH	グリーンボール	ウォータークラブ	帝人	33
第42回	2004年秋	SPLASH	インザダーク	日野自動車	コニカミノルタ(A)	33
第43回	2005年春	SPLASH	インザダーク	Hit　Point	羽澤倶楽部	41
第44回	2005年秋	SPLASH	インザダーク	Chips	立川GM	41
第45回	2006年春	SPLASH	Chips	チーム60	生一超	40
第46回	2006年秋	インザダーク	グリーンボール	マヒマヒ	日本HP	40
第47回	2007年春	SPLASH (A)	生一超	Gontan	立川GM	43
第48回	2007年秋	SPLASH (A)	生一超	ITC	ベアーズFC (B)	42
第49回	2008年春	SPLASH (A)	崖っプチ	ベアーズFC (A)	Team107	41
第50回	2008年秋	Gontan	SPLASH (A)	チーム60	羽澤倶楽部	40
第51回	2009年春	SPLASH (A)	インザダーク	生一超	Agilent	42
第52回	2009年秋	TAMANIWA22	SPLASH (A)	Gontan	マヒマヒ	41

大会名	年　度		1　部	2　部	3　部	参加
第53回	2010年春	優　勝	Gontan	ベアーズFC (A)	スクラッチ	48
		準優勝	チーム60	Hit　Point	TKK	
第54回	2010年秋	優　勝	インザダーク	LUCKY　GIRLS	グリーンボールTC	47
		準優勝	SPLASH (A)	ベアーズFC (B)	Team107	
第55回	2011年春	中　止				
第56回	2011年秋	優　勝	SPLASH (A)	FLATTERS	オリンパス	55
		準優勝	生一超	SCRATCH	東芝府中	
第57回	2012年春	優　勝	生一超 (A)	ナチュラルV (B)	生一超 (B)	56
		準優勝	Gontan	HPT	ラケッターズ	
第58回	2012年秋	優　勝	インザダーク	生一超 (B)	ウエストサイドクラブ	55
		準優勝	LUCKY　GIRLS	TAMANIWA22	オリンパス	
第59回	2013年春	優　勝	生一超 (A)	ウエストサイドクラブ	ラケッターズ	57
		準優勝	崖っプチ	ベアーズFC (B)	SCRATCH	
第60回	2013年秋	優　勝	ベアーズFC (A)	SPLASH (A)	Agilent	57
		準優勝	生一超 (A)	黒猫組	COOL　DRIVE	
第61回	2014年春	優　勝	生一超 (A)	Agilent	Team　SA	57
		準優勝	LUCKY　GIRLS	ラケッターズ	青梅TC	
第62回	2014年秋	優　勝	インザダーク	TAMANIWA22	羽澤倶楽部	57
		準優勝	ー	BOUNCER	ベアーズFC (B)	

◎ 2012年度OLリーグ第57回春季大会結果

【予選リーグ結果】 大会期間:3月20日～5月20日

部	ブロ	1位	2位	3位	4位	実施月日	場　　所
1	A	Gontan	ベアーズFCA	SPLASH A	T.K.K	5月4.12日	ユウテニス
	B	崖っﾌﾟﾁ	立川GM	ベアーズFCB	SCRATCH	5月12日	キューピー八王子グランドテニスコート
	C	LUCKY GIRLS	SAIC	ナチュラルV A	チーム60	5月6,20日	八王子アイビー、たましん総合グランド
	D	生一超A	インザダーク	FLATTERS	黒猫組	5月13日	農工大(府中)
2	A	HPT	スティンガー	Agilent	Team107	5月13日	八王子エースガーデン
	B	オフショット	HARA8	SPLASH B	マヒマヒ	5月12日	吉祥女子八王子総合グランド
	C	ﾅﾁｭﾗﾙV B	ｸﾞﾘｰﾝﾎﾞｰﾙTC	羽沢倶楽部	ｵﾘﾝﾊﾟｽ	4月28日	吉祥八王子キャンパス
	D	東芝府中	TAMANIWA22	Y's club A	アバンセTC B	5月12日	東芝府中事業所テニスコート
3	A	シチズン時計	キヤノンアネルバ	とえてに	フロム忠生	5月12日	東宝調布スポーツパーク
	B	チャンス	ウエストサイド	コニカミノルタ	錦朝TC B	5月13日	5/20 コニカミノルタコート
	C	ラケッターズ	フォスター	日野自動車	アバンセTC A	5月4日	5/13 日野自動車テニスコート
	D	ロードー	日立国分寺	Team vivista	－	5月13日	明星大学コート
	E	ウォーターTC	富士電機	武蔵台TC	横河電機	5月12日	福生市武蔵野台テニスコート
	F	Y's ciub B	錦朝TC A	Chips	－	5月13日	たましん総合グランド
	G	生一超 B	西国TC	八王子市役所	－	4月28日	東京サマーランド テニスガーデン

次回大会部昇格:2部 ブロック優勝チーム、3部 決勝大会3位以上のチーム

次回大会部降格:1部 ブロック4位、2部 ブロック4位

【決勝トーナメント結果】

■ 決勝トーナメント : ５月 21 日～７月８日（予備日を含む）各部で日程調整し実施

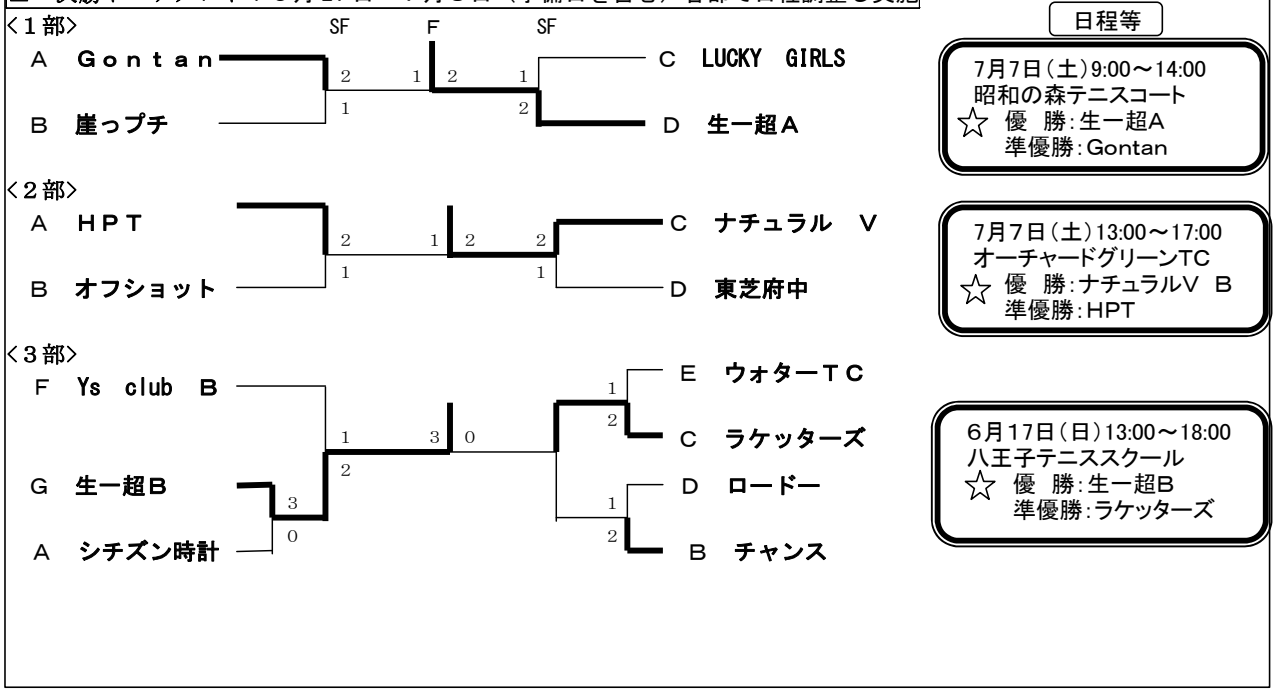

◎　2012年度OLリーグ第58回秋季大会結果

【予選リーグ結果】 大会期間:8月18日～11月25日

部	ブロ	1位	2位	3位	4位	実施月日	場　　所
1	A	インザダーク	生一超　A	FLATTERS	東芝府中	11月24日	東芝府中
	B	SATC	ナチュラルV B	SPLASH　A	ベアーズFC B	11月25日	吉祥女子テニスコート
	C	LUCKY GIRLS	ナチュラルV A	崖っプチ	Hit　point	11月11日	オーチャードグリーンテニスクラブ
	D	ベアーズFC A	Gontan	立川GM	オフショット	10月8日	オーチャードグリーンテニスクラブ
2	A	TAMANIWA22	Agilent	羽沢倶楽部	スティンガー	10月21日	八王子エースガーデン
	B	グリーンボールTC	HARA8	Y's　club　B	CHANCE	11月4日	八王子テニススクール
	C	生一超B	T. K. K	SPLASH B	SCRATCH	11月11日	八王子アイビーテニスクラブ
	D	黒猫組	チーム60	Y's　club　A	ラケッターズ	11月24日	くじら運動公園テニスコート
3	A	ウエストサイド	MTC	八王子市役所	マヒマヒ	11月18日	立川ルーデンステニスクラブ
	B	オリンパス	アバンセTC　A	ロードー	コニカミノルタ	10月14日	11月10日、11日　コニカミノルタ日野コート
	C	アバンセTC　B	錦朝TC　A	横河電機	日立国分寺	11月11日	八王子テニススクール
	D	西国TC	ウォーターTC	シチズン時計	錦朝TC　B	10月14日	たましん総合グラウンド
	E	富士電機	フロム忠生	キャノンアネルバ		11月3日	南林間テニスクラブ
	F	とえてに	日野自動車	Team107		11月11日	日野自動車
	G	フォスター	Chips	Team vivista		10月27日	明星大学テニスコート

次回大会部昇格:2部　ブロック優勝チーム、3部　決勝大会3位以上のチーム

次回大会部降格:1部　ブロック4位、2部　ブロック4位

【決勝トーナメント結果】

■　日程　１２月９日（日）　８：００～１６：３０　　昭和の森テニスセンター

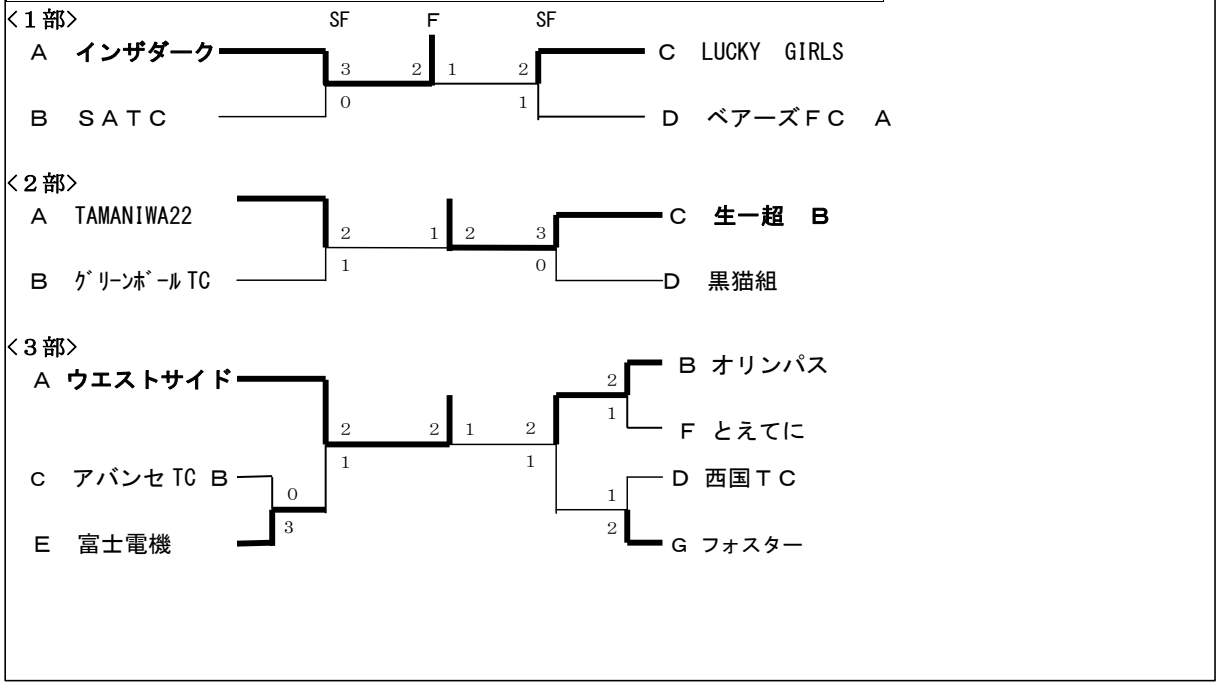

◎ 2013年度OLリーグ第59回春季大会結果

《総括》

【予選リーグ結果】

部	ブロ	1位	2位	3位	4位	実施月日	場　　所
1	A	生一超A	インザダーク	Gontan	SPLASH　A	5月12日	農工大(府中)
	B	ベアーズFC　A	SATC	TAMANIWA22	黒猫組	5月12日	多摩信用金庫総合グラウンドテニスコート
	C	崖っプチ	ナチュラルV　B	生一超　B	立川GM	5月3日	昭和の森テニスセンター
	D	LUCKY　GIRLS	ナチュラルV　A	FLATTERS	ｸﾞﾘｰﾝﾎﾞｰﾙTC	4月27日	昭和の森テニスセンター
2	A	ｳｴｽﾄｻｲﾄﾞｸﾗﾌﾞ	Y's club A	スティンガー	羽沢倶楽部	5月18日	八王子アイビー
	B	チーム60	HARA8	富士電機	Agilent	5月12日	八王子エースガーデン
	C	ベアーズ　B	HPT A	フォスター	東芝府中	5月6日	ｷｭｰﾋﾟｰ　八王子ｸﾞﾗﾝﾄﾞﾃﾆｽｺｰﾄ
	D	Y's Club B	オリンパス	TKK	SPLASH　B	5月19日	オリンパス石川事業場テニスコート
3	A	SCRATCH	日野自動車	錦朝TC　B	ー	5月11日	日野自動車総合グラウンド
	B	ラケッターズ	ｳｫｰﾀｰTC	Chips	YUFSC	4月29日	福東コート
	C	錦朝TC　A	アバンセ　TC	武蔵台TC	コニカミノルタ	5月12日	コニカミノルタコート
	D	八王子市役所	ロードー	とえてに	横河電機	4月20日	瀬川テニスコート
	E	COOL-DRIVE	西国TC	CHANCEtc	シチズン時計	4月27日	多摩信用金庫総合グラウンド
	F	フロム忠生	日立国分寺	キャノンアネルバ	－	5月12日	日立国分寺チームコート
	G	HPT B	team 107	Team vivista	－	5月18日	明星大学

次回大会部昇格：2部　ブロック優勝チーム、3部　決勝大会3位以上のチーム

次回大会部降格：1部　ブロック4位、2部　ブロック4位

【決勝トーナメント結果】

■　決勝トーナメント：５月 20 日～７月７日（予備日を含む）各部で日程調整し実施

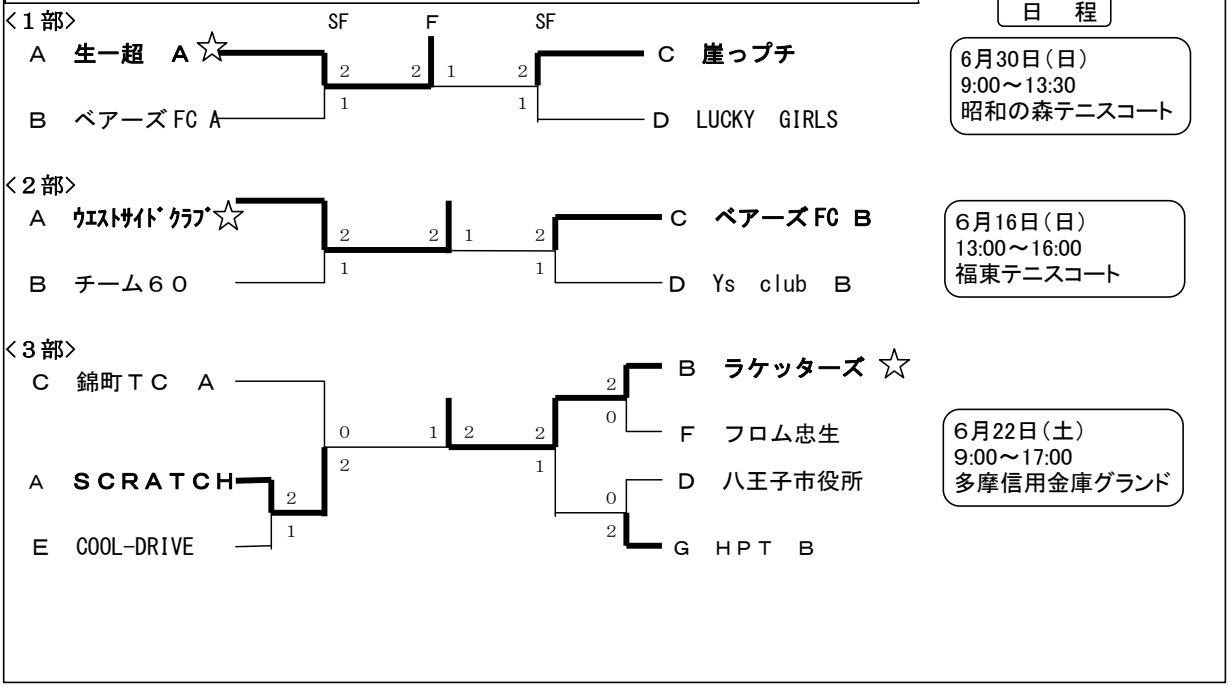

◎　2013年度OLリーグ第60回秋季大会結果

《総括》

【予選リーグ結果】 大会期間:8月17日～11月24日

部	ブロ	1位	2位	3位	4位	実施月日	場　　所
1	A	生一超A	チーム60	SATC	ナチュラルV B	10月27日	多摩信用金庫総合グラウンド
	B	生一超B	LUCKY GIRLS	インザダーク	ベアーズFC B	11月9日	キューピー八王子グラウンド
	C	ベアーズFC A	ナチュラルV A	Gontan	Ys club B	11月2日	明治安田生命グリーンランド
	D	TAMANIWA22	崖っプチ・ウエストサイド(＊)		FLATTERS	11月4日	府中テニスクラブ(＊雨天中止で2-3位未決定)
2	A	HPT B	立川GM	フォスター	スティンガー	11月4日	国立グリーンヒル
	B	SPLASH A	HARA8	Ys club A	ｸﾞﾘｰﾝﾎﾞｰﾙTC	11月4日	明治安田グリーンランド
	C	TKK	ラケッターズ	HPT A	SCRATCH	11月3日	府中トヨタスポーツセンター
	D	黒猫組	オリンパス	錦町TCA	富士電機	11月9日	オリンパスコート
3	A	とえてに	シチズン時計	コニカミノルタ	Team 107	11月23日	コニカミノルタ東京サイト
	B	Agilent	羽沢倶楽部	八王子市役所	日立国分寺	11月4日	日立国分寺
	C	COOL DRIVE	日野自動車	東芝府中	ｷｬﾉﾝｱﾈﾙﾊﾞ	11月16日	多摩信用金庫総合グラウンド
	D	SPLASH B	アバンセ	ロードー	Chips	10月27日	昭和公園テニスセンター
	E	MTC	CHANCE	横河電機		10月27日	八王子テニスクラブ
	F	錦朝TC　B	YUFSC	team vivista		11月17日	明星大学日野校舎テニスコート
	G	ウォーターTC	フロム忠生	西国TC		11月16日	府中市西府庭球場

次回大会部昇格:2部　ブロック優勝チーム、3部　決勝大会3位以上のチーム

次回大会部降格:1部　ブロック4位、2部　ブロック4位

【決勝トーナメント結果】

■　日程：１２月８日（日）　８：００～１６：３０　　昭和の森テニスセンター

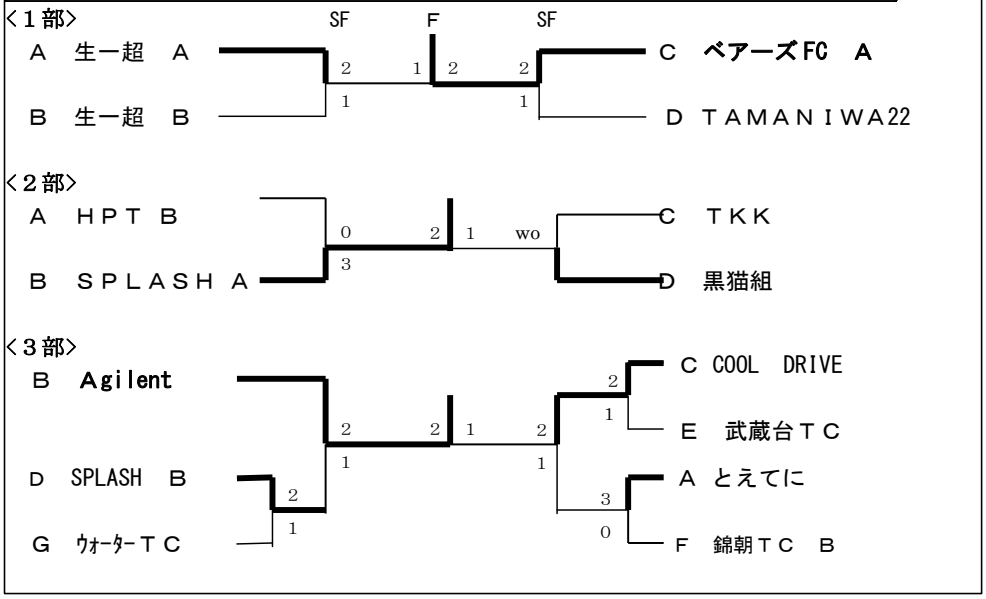

◎ 2014年度OLリーグ第61回春季大会結果

【予選リーグ結果】 大会期間:3月15日～5月18日

部	ブロ	1位	2位	3位	4位	実施月日	場　　所
1	A	生一超A	インザダーク	ナチュラルV	崖っプチ	5/11(日)	オーチャードグリーンテニス・フットサルクラブ
	B	Gontan	黒猫組	HPT B	TAMANIWA 22	5/11(日)	国立グリーンヒルテニスクラブ
	C	ｳｴｽﾄｻｲﾄﾞｸﾗﾌﾞ	生一超B	チーム60	T.K.K	5/17(日)	武蔵野台テニスコート
	D	LUCKY GIRLS	SPLASH A	SATC	ベアーズFCA	5/4(日祝)	たましん総合グラウンド
2	A	ラケッターズ	とえてに	富士電機	Y'sClub A	5/11(日)	昭和の森テニスセンター
	B	HARA 8	HPT A	錦朝TCA	立川GM	4/27(日)	昭和の森テニスコート
	C	Agilent	SPLASH B	Y`s Club B	ベアーズFC B	5/10(土)	キューピー八王子グランド
	D	FLATTERS	オリンパス	CoolDorive	フォスター	4/20(日)	多摩信用金庫総合グランド(立川市)
3	A	どんぐり	スティンガー	八王子市役所	キャノンアネルバ	5/11(日)	ジャクパ狭山
	B	青梅TC	羽沢倶楽部	西国TC	錦朝TC B	5/11(日)	多摩信　総合グラウンド
	C	Team SA	武蔵台TC	Chips	Team vivista	5/11(日)	明星大学コート
	D	BOUNSER	日立国分寺	ロードー	シチズン時計	4/19(土)	日立製作所　中央研究所
	E	フロム忠生	日野自動車	横河電機		5/10(土)	日野自動車テニスコート
	F	アバンセTC	ウォータークラブ	東芝府中		5/11(日)	東芝府中事業所内コート
	G	YUFSC	CHANCE. T. C	コニカミノルタ		4/29(祝)	コニカミノルタ日野コート

次回大会部昇格:2部　ブロック優勝チーム、3部　決勝大会3位以上のチーム

次回大会部降格:1部　ブロック4位、2部　ブロック4位

【決勝トーナメント結果】

■　決勝トーナメント：５月 19 日～７月６日（予備日を含む）各部で日程調整し実施

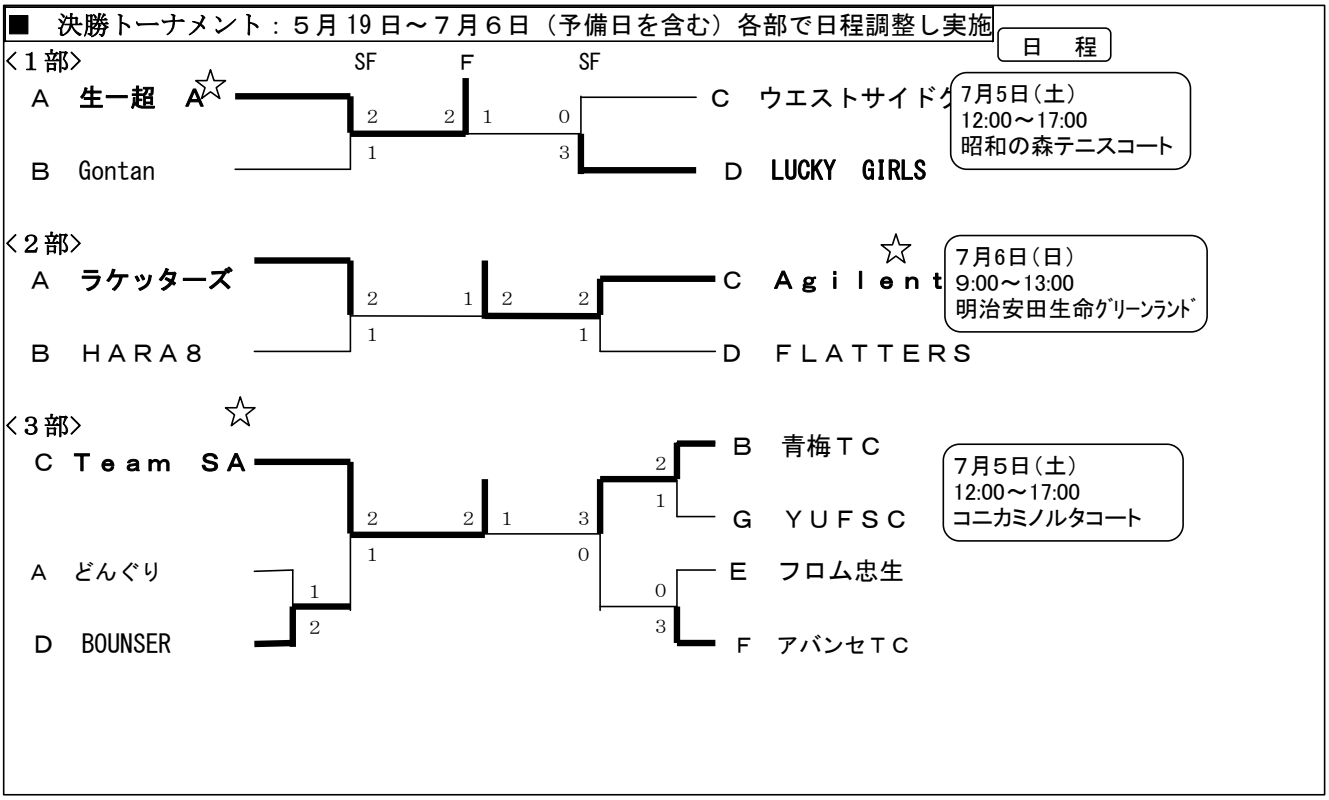

◎ 2014年度OLリーグ第62回秋季大会結果

【予選リーグ結果】 大会期間:8月14日～11月24日

部	ブロ	1位	2位	3位	4位	実施月日	場　　所
1	A	生一超A	Gontan	ウエストサイド	FLATTERS	11月24(月)	昭和の森テニスクラブ
	B	インザダーク	黒猫組	生一超B	SPLASHーA	11月16(日)	東京農工大学　小金井キャンパス
	C	チーム60	Agilent	ラケッターズ	SATC	11月9(日)	多摩信グランド
	D	LUCKY　GIRLS	HTPB	HARA8	ナチュラルV	11月9(日)	昭和の森
2	A	BOUNCER	cool drive	Ys club B	とえてに	11月9日	たましんグランド
	B	ベアーズFCA	崖っプチ	青梅TC	富士電機	10月19日	多摩高等学校
	C	HPT-A	TeamSA	オリンパス	T,K,K	11月9日	コニカミノルタ室内コート
	D	TAMANIWA22	SPLASH B	錦町TC-A	アバンセTC	10月25日	たましん総合グランド
3	A	羽沢倶楽部	YSclubA	日野自動車	キャノンアネルバ	11月23日	昭和の森
	B	どんぐり	フォスター	西国TC	シチズン時計	11月3日	多摩信グランド
	C	立川GM	スティンガー	日立国分寺	YUFSC	11月8日	日立製作所中央研究所
	D	東芝府中	Chips	横河電機	錦町TC　B	10月26日	東芝府中
	E	ウォータークラブ	CHANCE	フロム忠生		10月11日	八王子テニススクール
	F	ベアーズB	MTC	コニカミノルタ		10月19日	キューピー八王子グランド
	G	ロードー	八王子市役所	Team vivista		11月16日	明星大学

次回大会部昇格:2部　ブロック優勝チーム、3部　決勝大会3位以上のチーム

次回大会部降格:1部　ブロック4位、2部　ブロック4位

【決勝トーナメント結果】

■　日程　１２月７日（日）　９：００～１５：４０　昭和の森テニスセンター

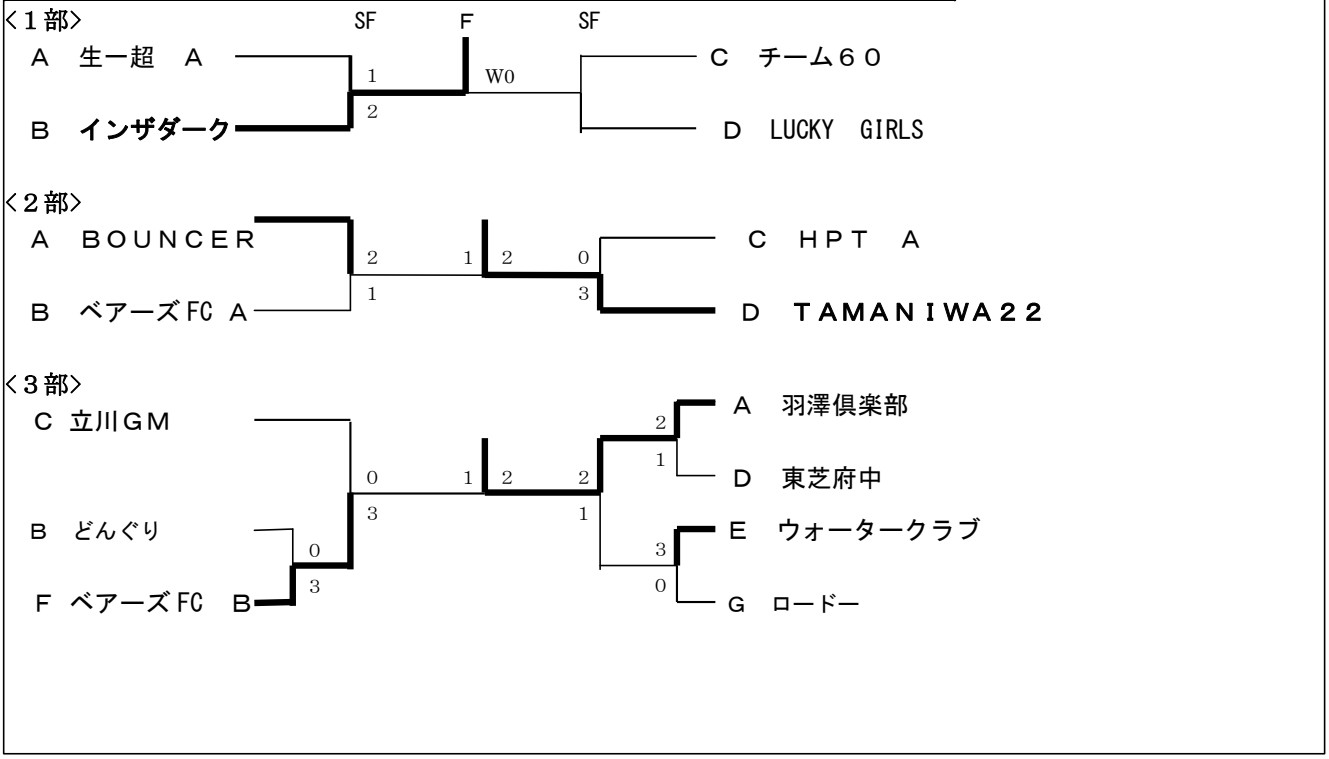

2012年秋季　第58回 OLリーグ

1部　優勝･準優勝

2部　優勝･準優勝

3部　優勝･準優勝

2013年秋季　第60回 OLリーグ

1部　優勝･準優勝

2部　優勝･準優勝

3部　優勝･準優勝

2014年秋季　第62回 OLリーグ

1～3部　優 勝

1～3部　準優勝

ダブルス選手権大会の歴史（戦績）

第1回～第46回大会の軌跡

回	年	一般男子 ペア	一般男子 優勝	一般男子 準優勝	壮年男子 ペア	壮年男子 優勝	壮年男子 準優勝	一般女子 ペア	一般女子 優勝	一般女子 準優勝	混合 ペア	混合 優勝	混合 準優勝	OL ペア	OL 優勝	OL 準優勝
1	'68	33	吉村・八木（多摩平ク）	船引・三橋（多摩平ク）												
2	'69	56	吉村・八木（多摩平ク）	服部・菅沢（多摩平ク）												
3	'71	79	井沢・石井（小西六日野）	吉村・八木（多摩平ク）				24	面木・矢崎（多摩平ク）	小関・富田（小西六日野）						
4	'72	100	吉村・船引（日野市民ク）	井沢・石井（小西六日野）				25	神保・佐々木（日野市民ク）	面木・矢崎（日野市民）						
5	'73	116	吉村・船引（日野市民ク）	鈴木・中込（鉄道学園）				25	岡野・松岡（日中） 富田・島崎（小日）	神保・佐々木（日中） 府川・下田（小日）						
6	'74	200	吉村・船引（日野市民ク）	服部・菅沢（オリンパス）				50	横田・Stamp（滝山中央）	辻・村野（滝山中央）						
7	'75	240	右田・宮尾（電波研）	門倉・桑原（帝人中研）				36	辻・村野（滝山中央）	横田・Stamp（滝山中央）						
8	'76	252	吉村・船引（日野市民ク）	森永・沢野（立川ク）	21	杉山・桜井（鉄道技研）	桑原・杉田（小西六日野）	50	小沢・村野（滝山中央）	児玉・寺尾（滝山中央）						
9	'77	282	黒津・沢（小西六八王子）	藤田・阿部（小西六日野）	23	杉山・桜井（鉄道技研）	朝倉・五関（鉄道技研）	51	寺尾・佐野（滝山中央）	長尾・山部（滝山中央）						
10	'78	312	岩竹・星野（富士電機）	藤田・阿部（小西六日野）	18	柴田・松本（電波研小金井市民ク）	加藤・和田（日野市民ク）	104	藤井・山部（滝山中央）	伊木・金城（小金井市民ク）						
11	'79	192	佐藤・松本（日立中研）	前田・小倉（日本電子）	14	朝倉・五関（鉄道技研）	柴田・松本（電波研・小金井市民ク）	93	加藤・佐野（立川ク）	三和・仁平（立川ク）						
12	'80	280	吉村・小原（日野オフセット）	松山・三井（八王子ローング）	26	朝倉・五関（鉄道技研）	杉山・桜井（鉄道技研）	125	小林・佐野（立川ク）	柴田・今村（婦連）						
13	'81	304	中込・横内（鉄道学園）	佐藤・松本（日立中研）	27	朝倉・五関（鉄道技研）	牛山・鳴海（鉄道技研）	120	山田・薄衣（婦連）	加藤・柴田（立川ク）						
14	'82	264	吉本・樋口（ユネスコ村）	川崎・高田（富士電機）	24	石井・太田（小西六日野）	朝倉・五関（鉄道技研）	124	大前・広原（婦連）	加藤・柴田（立川ク）						
15	'83	298	中込・戸田（鉄道学園）	堀内・武政（フォスター）	24	前橋・塩出（船舶技研）	石井・井沢（小西六日野）	132	大前・広原（婦連）	石原・遠藤（HLTC）						
16	'84	351	鈴木・諸富（ユネスコ村）	石垣・岩佐（緑ヶ丘TC）	28	杉田・佐藤（日立中研）		118	石原・綱島（HLTC）	松山・早川（八王子ローン）	42	武藤・佐野（立川テニスク）	高久・今井（東芝日野）			
17	'85	308	槻木・小池（鉄道技研）	西野・牧野（瀬川ITC）	25	佐藤・杉田（日野中研）	塩出・前橋（船舶技研）	74	石原・綱島（百華TG）	上田・石島（瀬川ITC）	21	吉本・乾（ユネスコ村TC）	前田・畑（日本電子）			
18	'86	287	田中・金原（新都市市建設）	石垣・岩佐（緑ヶ丘TC）	20	佐藤・杉田（日野中研）	浜口・道村（緑ヶ丘TC）	60	石渡・清水（瀬川ITC）	石原・綱島（百華TG）	30	吉本・乾（ユネスコ村TC）	三上・高橋（ユネスコ村TC）			
19	'87	158	野村・高橋（IHI田無・日本分光）	石垣・岩佐（緑ヶ丘TC）	16	加茂・野沢（国立市役所）	渡島・和田（IHI田無）	58	石原・綱島（百華TC）	原・若林（ユネスコ村）	50	高橋・惣福（百華TC）	吉本・乾（ユネスコ村）			
20	'88	229	関根・後藤（百華TC）	小林・北林（ニレコ）	14	永田・藤田（八王子ローン）	渡島・和田（IHI田無）	39		石原・綱島（百華TG） 原・川村（ユネスコ村）		高橋・惣福（百華TC）	吉本・乾（ユネスコ村）			
21	'89	A122 B 87	阿部・三浦（ニニカ日野） 安村・中村（ケンウッド）	奥山・岩田（府中TC） 大滝・田所（HOYA）	12	平井・和田（IHI田無）	沖津・宮崎（百華TG）	31	原・大前（ユネスコ村）	森岡・井上（エステート）	25	吉本・乾（ユネスコ村）	阿部・一村（府中TC）			
22	'90	A 77 B126	金原・日浦（東芝青/石） 笠間・福田（東芝青梅）	香西・南波（日立電子） 高松・岡本（OGTC）	23	沖津・末弘（百華TG）	門倉・黒津（帝人・ニニカ）	15	伊藤・風間（エステート）	遠山・佐藤（ユネスコ）	32	吉本・川村（ユネスコ）	三上・高橋（ユネスコ）	34	宇野・松元（日立電子）	作道・高木（武蔵台TC）
23	'91	A65 B179	楢原・内藤（プリデストン） 佐々木・山林（日本無線）	安部・三浦（ニニカ日野） 小林・北野（ニレコ）	16	安部・石井（ニニカ日野）	笠井・左内（百華TG）	14	惣福・桝野（八王子LTC）	原・三上（ユネスコ）	53	高橋・惣福（八王子LTC）	吉本・川村（ユネスコ）	28	平島・佐々木（YHP）	池田・大貫（YHP）
24	'92	A 65 B213	楢原・内藤（プリデストン） 阿部・木下（シチズン）	石田・石田（NEC府中） 小林・北野（ニレコ）	27	吉本・中込（ユネスコ）	田上・小峰（日野自工）	16	加藤・石原（八王子LTC）	斎藤・長田（府中TC）	53	三上・大須賀（立川GTC）		34	芳賀・東海林（FRTC）	作道・高木（武蔵台TC）
25	'93	A 60 B103	黒木・福田（新都市公社） 舎川・進藤（多摩エンジェ）	吉岡・山口（オリンパス） 中山・肥後（多摩エンジェ）	13	吉村・石田（日野オフ・松ヶ谷）	田上・小峰（日野自工）	9	寺田・山本（多摩エンジェルス）	村田・大麻（日本DEC）	20	鈴木・鈴木（多摩エンジェルス）	伊賀上・阿二（三ツ木ローン）	25	大高・芳賀（FRTC）	種村・諸橋（日野市役所）
26	'94	A 61 B149	野口・小野寺（三ツ木ローン） 小峯・渡辺（日航電・ジャムコ）	吉岡・山口（オリンパス） 市倉・高橋（鶴ヶ丘TC）	12	松山・惣福（八王子ローン）	広田・牛島（プリジストン）	8	高森・鈴木（立川ITC）	藤井・小林（立川ITC）	36	東松・甲府方（立川GTC）	矢野・三上（立川GTC）	34	大高・芳賀（FRTC）	柴田・柴崎（日野自工）
27	'95	A 58 B124	水村・水村（新都市公社） 石沢・城間（NTT通研）	佐藤・佐々木（東芝日野） 岸波・小野（ニニカ日野）	14	吉村・石田（日野オフ・松ヶ谷）	石井・安部（ニニカ日野）	9	石井・善田（シルクTC）	蓮沼・和田（一本杉TC）	39	東松・甲府方（立川GTC）	阿部・一村（府中TC）	41	大高・芳賀（FRTC）	小松・麻生（平山台TC）
28	'96	A 93 B142	細田・永野（立川ITC） 黒沢・山下（青梅TC）	萩原・俣野（三鷹市） 日野・名取（東芝青梅）	22 G6	吉村・石田（日野オフセット） 加茂・百瀬（国分寺市）	中込・小沢（立川ITC） 水上・縄田（フォーラス）	A 12 B 23	中村・三浦（国立市） 宮下・園田（昭島市）	斉藤・石山（府中TC） 山本・百田（府中市）	56	東松・甲府方（立川GTC）	角田・村田（N.T3T.C）	46	松岡・森（保谷市）	平・小島（日野市）
29	'97	A 79 B119	谷津・山崎（立川市） 長尾・宮本（田無市）	長谷川・江川（日野市） 高橋・磯口（八王子市）	13 G 10	宮川・古谷（小平市） 太田・谷戸（日野市）	中込・吉本（立川市） 井川・山崎（三鷹市）	A 12 B 15	田村・仲（多摩市） 坂本・小田和（八王子市）	川島・青木（東村山市） 芝山・荒川（日野市）	69	武藤・広原（立川市）	太田・太田（多摩市）	53	新沼・道本（東村山市）	芳賀・大高（府中TC・立川市）
30	'98	133	細田・長田（立川ITC）（NSW）	二ツ柳・奥山（府中TC）（ウェストサイドクラブ）	18 G 9	吉村・石田（日野オフセット） 石井・井上（ニニカ日野・平山台TC）	惣福・惣福（八王子FTC） 井川・山崎（三鷹市）	29	斉藤・石山（府中TC・稲城市）	蓮沼・大塚（多摩市・三鷹市）	62	前田・吉川（東久留米市・立川TC）	工藤・山口（府中TC・府中市）	54	竹内・栗山（横川電機・小平市）	芳賀・大高（府中TC・立川市）

回	年	一般男子 ペア	一般男子 優勝	一般男子 準優勝	壮年男子 ペア	壮年男子 優勝	壮年男子 準優勝	一般女子 ペア	一般女子 優勝	一般女子 準優勝	混合 ペア	混合 優勝	混合 準優勝	OL ペア	OL 優勝	OL 準優勝
31	'99	A 53 B 94	谷津・松川 (立川GTC) 近藤・稲葉 (NSW)	山崎・田村 (立川GTC・八王子VY) 町田・小渕 (ウエストサイドクラブ)	16 G 6	吉村・石田 (白野オフセット) 井川・山崎 (三鷹市)	鈴木・西谷 (SUATAMA) 岩崎・藤田 (フォーラス)	27	長崎・中田 (府中市・立川TC)	飯沼・吉本 (立川TC・小金井市)	57	前田・吉川 (東久留米市・立川TC)	長谷川・長谷川 (平山台TC)	40	松岡・小瀬戸 (保谷市・府中市)	新沼・道本 (東村山市)
32	'00	A 40 B 101	依田・杉山 (緑ヶ丘TC) 黒部・藤木 (多摩エンジェルス・G-wind)	細田・長田 (立川TC) 小林・滝沢 (OGTC)	14 G 11	渡辺・伊賀上 (立川GTC) 田中・清武 (小金井市民・喜早クラブ)	中込・森永 (立川TC) 太田・谷戸 (平山台TC)	27	吉田・村田 (東芝府中)	広瀬・惣福 (町田市・八王子市)	54	前田・吉川 (東久留米市・立川TC)	福田・福田 (新都市公社・羽村市)	35	松岡・小瀬戸 (保谷市・府中市)	
33	'01	A 48 B 89	平田・村上 (京王電鉄) 山本・杉浦 (西東京市)	川久保・舎川 (多摩市) 宮子・豊田 (国分寺市・八王子市)	19 G 16	渡辺・伊賀上 (立川GTC) 宮川・池上 (小平市)	吉村・石田 (白野オフセット) 松島・藤本 (八王子市)	25	吉本・飯沼 (小金井市・立川TC)	和田・土生 (多摩市・日野市)	58	前田・吉川 (東久留米市・立川TC)	笠川・広原 (多摩市・立川TC)	33	松岡・法月 (西東京市・府中市)	廣岡・高橋 (西東京市)
34	'02	A 38 B 77	長尾・　柳 (IHI田無) 鈴木・鈴木 (ペアーズFC)	中島・桐生 (高幡TC) 市野瀬・岩佐 (IHI田無・青梅市)	JV10 V 12 GV14	武市・石井 (東大和市・府中市) 塩野・早船 (八王子IVY) 宮川・池上 (小平市)	佐々木・東岡 (立川GTC) 中込・上念 (立川TC) 谷戸・太田 (平山台TC)	20	柳川・大泉 (フォーラス)	小林・山岸 (武蔵村山市・小平市)	73	桜井・猪岡 (府中TC)	長谷部・大関 (Team.TODAY・多摩市)	36	竹内・栗山 (武蔵野市・小平市)	越智・岩崎 (ペアーズFC)
35	'03	A 49 B 87	萩原・山崎 (横河電機・三鷹市) 田澤・江田 (チーム60)	原・中島 (高幡TC) 榊原・杉本 (YAMATE. TC)	JV17 V 14 GV15	長谷部・菊地 (Team. TODAY) 山崎・安富 (府中市・船橋市) 吉村・石田 (白野オフセット)	武市・石井 (東大和市・府中市) 福地・村山 (アルファ) 津曲・小田 (武蔵野市・小平市)	24	戸谷・小俣 (八王子市・立川市)	小林・山岸 (立川ルーデンス・小平市)	59	伊藤・廣岡 (西東京市・世田谷区)	小日向・広原 (立川ルーデンス・立川TC)	46	廣岡・高橋 (世田谷区・杉並区)	細本・栗山 (三鷹市・小平市)
36	'04	A 43 B 82	依田・西山 (緑ガ丘TC・藤の台TC) 逸見・新井 (鉄道総研)	桐生・中島 (高幡TC) 清田・青木 (Egalite)	JV17 V 15 GV16	中島・戸田 (白野市・八王子市) 村上・遠藤 吉村・石田 (白野オフセット)	武市・石井 (東大和市・府中市) 石橋・川村 (多摩風TC) 中込・上念 (立川TC)	15	小俣・戸谷 (立川市・八王子市)	菅原・平田 (多摩市)	61	桜井・斎藤 (府中TC)	森田・森田 (三鷹市)	45	細本・栗山 (三鷹市・小平市)	山口・山口 (府中市)
37	'05	A 65 B 77	萩原・山崎 (横河電機) 星・中村 (冲電気)	松川・赤坂 (立川GTC) 高橋・西塚 (T.Tパーズ)	JV15 V 14 GV18	中島・戸田 (白野市・八王子市) 田田・関塚 (昭島TC・青梅TC) 吉村・石田 (白野オフセット)	内田・吉野 (オーチャード) 石橋・川村 (多摩風TC) 中込・上念 (立川TC)	7	長崎・三橋 (府中市)	相馬・中澤 (TEAM107)	68	中川・樋口 (八王子市・世田谷区)		48	廣岡・森 (世田谷区・国分寺市)	安藤・井上 (ペアーズFC)
38	'06	A 52 B 91	惣福・山本 (SANTAMA) 中山・竹中 (スティングガー)	萩原・山崎 (横河電機・三鷹市) 江口・土屋 (帝人)	JV 9 V 16 GV15	土田・山崎 (ヴィネ) 田田・関塚 (昭島TC・青梅TC) 吉村・石田 (白野オフセット)	中島・戸田 (白野市・八王子市) 石橋・川村 (多摩風TC) 池田・長崎 (藤の台TC)	15	佐野・村田 (西東京市・東芝府中)	戸谷・小俣 (八王子市・立川市)	63	吉田・吉田 (東芝府中)	榊原・小川 (YAMATE)	35	岩波・吉田 (FLATTERS・東芝府中)	山口・山口 (府中市)
39	'07	A 62 B 84	高橋・佐藤 (フェアリー) 三松・本田 (オリンパス)	吉田・大窪 (東芝府中・ペアーズFC) 古賀・中西 (NSW)	JV14 V 17 GV20	土田・山崎 (ヴィネ) 田田・渡辺 (横河電機) 池田・長崎 (藤の台TC)	吉野・滝沢 (オーチャード) 二井田・内田 (オーチャード) 中込・小沢 (立川TC)	18	佐野・村田 (西東京市・東芝府中)	伊藤・道本 (NICT)	74	桜井・斎藤 (府中TC)	角川・伊藤 (フェアリー・NICT)	42	細本・鎌田 (三鷹市・府中市)	菊池・綿村 (RTC・多摩市)
40	'08	A.46 B.67	柳川・勇内 (秋川TC) 山本・　浜 (スティングガー)	吉田・大窪 (東芝府中・小金井市) 尾形・幸田 (世田谷区・杉並区)	45.21 55.13 65. 7	森　・須永 (ヴィネ) 塩野・早船 (八王子IV) 吉村・船引 (白野オフセット)	土田・山崎 (ヴィネ) 池田・長崎 (藤の台TC) 上念・中込 (立川TC)	A.29 B.40 55. 4	寺田・田村 (横浜市・府中市) 古田・榊原 (SATC) 飯沼・大石 (立川TC)	佐野・村田 (西東京市・東芝府中) 長谷部・稲垣 (世田谷区・練馬区) 大沢・成田 (多摩風TC)	58	吉田・村田 (東芝府中)	桜井・斎藤 (府中TC)	—	—	—
41	'09	A.55 B.102	柳川・勇内 (秋川TC) 家木・塩野 (町田市・八王子市)	荒井・角川 (東芝府中・フェアリー) 八田・佐藤 (ラケッタース・昭島市)	45.22 55.17 65.5	中島・戸田 (八王子IV) 遠藤・山崎 (多摩TC) 吉村・船引 (TMT)	西　・塩谷 (町田市・日野自動車) 米倉・足立 (調布市) 上念・中込 (立川TC)	A.28 B.57	佐野・村田 (西東京市・三鷹市) 月本・杉本 (府中市)	田村・寺田 (府中市・横浜市) 畑田・土井 (八王子市・昭島市)	69	吉田・村田 (東芝府中・三鷹市)	高橋・田村 (フェアリー・府中市)	—	—	—
42	'10	A.45 B.89	高橋・佐藤 (フェアリー) 桜井・島名 (桜井ファクトリー)	角川・荒井 (フェアリー・東芝府中) 勝　・内藤 (高幡TC・ヤクルト研)	45.20 55.14 65.7	須永・土田 (ヴィネ) 内藤・上杉 (プリテストン) 上念・中込 (立川TC)	中島・戸田 (八王子IV) 川村・石橋 (多摩風TC) 吉村・船引 (トッパンメディア)	A.32 B.45	佐野・村田 (西東京市・三鷹市) 佐伯・中山 (国分寺市・東村山市)	田村・小原 (府中市・新宿区) 河野・乙幡 (SATC・立川TC)	84	山崎・村田 (三鷹市)	荒井・伊藤 (東芝府中・NICT)	—	—	—
43	'11	A.55 B.74	三浦・北川 (国立市・多摩市) 川端・赤木 (日本無線・北区)	白石・小峰 (BIT・高幡TC) 河本・手塚 (キヤノンアネルバ・スイートポテト)	45.15 55.12 65.6	萩原・高橋 (横河電機) 平野・深沢 (こぶしTC) 吉村・船引 (トッパンメディア)	本多・徳冨 (立川TC・杉並区) 内藤・上杉 (プリテストン) 池田・長崎 (藤の台TC)	A.28 B.52	佐野・村田 (西東京市・三鷹市) 勝　・石引 (SPLASH)	田中・横山 (さいたま市・G.C.) 西村・中村 (黒猫組・Ys club)	79	小峰・田中 (西東京市・さいたま市)	山崎・村田 (三鷹市)	—	—	—
44	'12	A.61 B.66	太田・山本 (稲城市・多摩市) 石川・坂野 (京王電鉄)	三浦・山田 (多摩エンジェルス・生一超) 杉山田・安江 (Ys club・調布市)	45.13 55.12 65.6	萩原・高橋 (横河電機) 遠藤・　馬 (多摩TC・南大沢TC) 吉村・船引 (多摩平クラブ)	本多・徳冨 (立川TC・杉並区) 小出・由田 (フォーラス・横河電機) 渡辺・高橋 (リーズ'72)	A.33 B.39	三原・花畑 (インザダーク・白の会町) 和田・高橋 (SPLASH)	三浦・鷲見 (川崎市) 滝柳・窪谷 (調布市・小金井市)	68	村田・山本 (三鷹市・多摩市)	西村・田村 (フェアリー・府中市)	—	—	—
45	'13	A.59 B.63	岡田・佐治 (日本無線・中野区) 高山・野村 (新宿区・平塚市)	西村・松下 (BIGBOX東大和) 右田・石橋 (八王子市)	45.17 55.10 65.7	秋山・長谷川 (高幡TC) 遠藤・　馬 (多摩TC・南大沢TC) 吉村・船引 (多摩平クラブ)	松本・伊藤 (立川TC) 小出・由田 (昭島市・横河電機) 森永・中込 (立川TC)	A.23 B.27	村田・佐野 (三鷹市・西東京市) 蛭田・中島 (チーム60・生一超)	田村・寺田 (府中市・横浜市) 本多・村田 (小金井市)	64	猪狩・小林 (フェアリー・BIT)	鈴木・岩下 (荒川区・目黒区)	—	—	—
46	'14	A.67 B.59	西見・豊田 (TEAM K.P.S) 山田・水野 (小金井市)	岡田・佐治 (日本無線・中野区) 北橋・川島 (TEAM K.P.S)	45.17 55.10 65.8	萩原・高橋 (横河電機) 遠藤・　馬 (多摩TC・南大沢TC) 田田・吉本 (昭島市・所沢市)	秋山・長谷川 (高幡TC) 平野・深沢 (こぶしTC) 吉村・船引 (多摩平クラブ)	A.29 B.24	寺田・佐野 (横浜市・西東京市) 立山・酒井 (SATC・府中市)	田村・佐藤 (府中市・品川区) 野田・松本 (立川市・SATC)	56	高橋・田村 (フェアリー・府中市)	岩崎・溝渕 (町田市・所沢市)	—	—	—

2012年　第44回 多摩社会人オープンダブルス選手権大会

各種目　優勝者

一般男子A

一般女子A

一般男子B

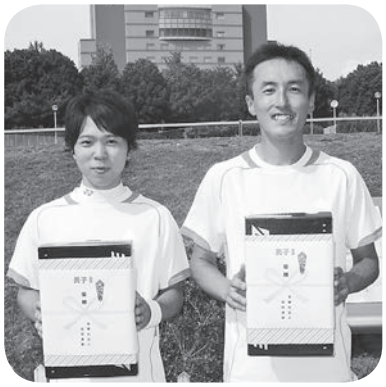

混　合

一般女子B

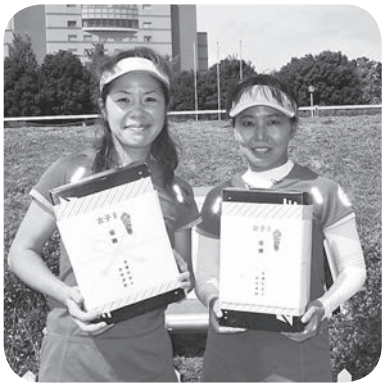

45歳

55歳

65歳

2013年　第45回 多摩社会人オープンダブルス選手権大会

各種目　優勝者

一般男子A

一般女子A

一般男子B

混　合

一般女子B

45歳

55歳

65歳

2014年　第46回 多摩社会人オープンダブルス選手権大会

各種目　優勝者

一般男子A

一般女子A

一般男子B

混　合

一般女子B

45歳

55歳

65歳

加盟団体（2015年度 208団体）

コード	チーム名
201	滝山中央TC
204	富士重工
206	日立MD事
207	鹿島技研
209	東芝府中
210	府中TC
211	生一超
212	キヤノンアネルバ
213	NEC府中
215	NICT郵政
216	小金井市民
218	鉄道総研
219	日立国分寺
220	リオン
221	JRシステム
224	日立国際小金井
226	ルネサス武蔵
227	東芝ITサービス
230	TEAM 東大和
231	テセック
233	立川TC
234	立川GM
236	こぶしTC
237	立川GTC
239	武蔵村山市民
243	日本航空電子
244	昭和飛行機
245	日本電子
247	フォスター
249	ヤクルト研
251	IHI瑞穂
252	カシオ計算機
253	立川ルーデンス
254	青梅TC
255	東芝青梅
256	秋川TC
257	京王電鉄
258	HLTC
259	THI
261	日野自動車
263	帝人
265	富士電機
266	平山台TC
267	日野市役所
268	科技大OB
270	コニカミノルタ
271	オリンパス
272	ニレコ
275	Agilent
276	八王子市役所
279	館ケ丘TC
280	OKI
284	オーチャード

コード	チーム名
286	流域下水道
287	百草TG
289	緑ケ丘TC
290	町田市役所
291	エステート立川
294	南大沢TC
295	HOYA八王子
296	シチズン時計
298	多摩エンジェルス
299	町田ロイヤル
300	ウィング府中
302	一本杉TC
303	ベアーズFC
307	ブリヂストン
310	浅間TC
314	ウッディヒルTC
315	多摩TC
316	フェアリー
317	NKD
319	DEC TC
321	アルファ
323	ウオーターTC
326	高幡TC
327	昭島TC
329	KFTC
330	立川中里TC
331	多摩平クラブ
332	多摩貝取TC
334	アロカ
335	羽沢倶楽部
337	喜平TC
338	SATC
340	ウエストサイドクラブ
342	NTTC
343	F.メイト
344	藤の台TC
345	リヴァティTC
348	TTC
350	東宝G
351	PAO
352	グリーンエイダ
353	横河電機
355	TMT-C
356	チームとんかつ
359	T Tバーズ
360	YAMATE
361	グリーンボールTC
362	マスターズ
363	MTC
365	FLATTERS
367	一光
369	中大教職員
370	スティンガー

コード	チーム名
371	ヴィネ
372	Chips
375	チャンス
376	EAST
377	AtoZ
378	Take off
379	Egalite
380	Team PAPAS
382	多摩風TC
383	S.A.S
384	フロム忠生
386	SPLASH
387	IN THE DARK
388	チーム60
389	八王子高陵OB
390	SNC
391	ジョイブルドン
392	50's倶楽部
393	AlmaFTT
397	GRAMPUS
398	ヤマヒロ
399	スィートポテト
400	PAR-BOYS
401	HARA8
402	アフターTC
403	T.K.K.
404	JVC八王子
405	ラケッターズ
407	MBTC
409	e-TC
410	Y2G3
412	西武テニススクール
413	西国TC
414	ナチュラルV
415	COOL-DRIVE
416	TAMANIWA22
418	BIT
419	アドバンス
420	Hit Point
421	TEXIO
422	Gontan
425	ロードー
427	HCKS
428	セレソン
429	桜井ふぁくとりー
430	リユニオンTC
431	へんちくりんOB
432	Ryota
433	一番シンボル
434	錦町TC
436	崖っプチ
437	サンタ
439	むつごろう

コード	チーム名
440	オフショット
441	Ys club
442	Y・P・M
443	BSWテニス部
444	チキンハートTC
446	アップルマンゴー
447	JOVA
448	ユーフォリア
449	黒猫組
450	AMDY
451	多摩庭球軍団
452	東京チャンポン
454	リザーブドッグス
455	M45TC
456	ライジング3
457	BESTERS
459	ワンダーランド
460	SCRATCH
461	ATSO
462	LUCKYGIRLS
463	ROBING
464	とえてに
465	チーム・OnLine
466	BOUNCER
467	GT
469	JPKTC
470	TEAM K.P.S
471	フィーバー
473	フリースタイル
474	サムズアップ
475	国立インドアの会
476	ホッヂポッジ
477	TTB
478	超反応
479	ビバトスアップ
480	T-START
481	チームPPSP
482	チームShige
483	福生FTA
485	teamどんぐり
486	G-Spirits
487	S.T.ファミリーズクラブ
488	Team SA
加盟予定	
489	楽遊喜庭球倶楽部(GYK)
490	カブトムシ
491	F.A.T.A.
492	SRテニスチーム
493	MKN (みかん)
494	FreshGreen

編集後記

設立50年を記念して記念誌を発行することになり、どのような記念誌にするか議論を重ねました。その結果、2000年4月より多摩社会人庭球連盟としてのホームページ(http://www.tamashaka.org)を立ち上げ、総会資料、団体戦・OL大会・ダブルス大会の記録等はいつでも見られる状況にあることと、35年記念誌で採用した団体の紹介等は今回取りやめることとしたため、多摩社会人庭球連盟の現状と50年間の記録を簡単にまとめたものにとどめました(2015年2月)。

編集委員長　萩原恒夫
委　員　高木敬子
吉村　正
丸山　寛
鈴木晃郎

設立50周年記念誌

発　行　日	平成27年2月28日
発　　行	多摩社会人庭球連盟
発行責任者	吉村　　正
編集責任者	萩原　恒夫　　高木　敬子 丸山　　寛　　鈴木　晃郎
印　　刷	(株)タナベグラフィックス 東京都日野市旭が丘2－3－1 ☎042－583－1701